MANUAL DE MONTAGEM - ROUPEIRO 4 PORTAS 2 GAVETAS Ref. 4400A

MANUAL DE MONTAJE - CLOSET 4 PUERTAS Y 2 CAJONES Ref. 4400A

MÓVEIS CASTRO LTDA. / Rua Orfelino Bizarro Martins 1245 - Taquari, RS / www.moveiscastro.com.br

móveis Castro
prazer em viver e conviver

Nº	CÓD.	DESCRIÇÃO	MEDIDA	CX	QTDE.
1	207886	Porta Grande/Puerta Grande	1703x265x15	1/1	02
2	207887	Porta Pequena/Puerta Pequeña	1371x265x15	1/1	02
3	208105	Lateral Direita/Lado Derecho	1810x450x12	1/1	01
4	206298	Lateral Esquerda/Lado Izquierdo	1810x450x12	1/1	01
5	208123	Divisão/División	1696x450x12	1/1	01
6	206293	Chapéu/Sombrero	1058x450x12	1/1	01
7	206292	Assoalho/Piso	580x450x12	1/1	01
8	206305	Tampo Cob. Gaveta/Tapa Del Cajón	523x450x12	1/1	01
9	206308	Prateleira Suporte/Estante de Soporte	523x450x12	1/1	01
10	206307	Prateleira Fixa/Estante Fijo	523x450x12	1/1	02
11	208102	Traseiro Gaveta/Cajón Trasero	473x90x15	1/1	02
12	206299	Lateral Gaveta/Laterales de Cajón	350x125x15	1/1	04
13	208104	Frente Gaveta/Frente de Cajón	532x162x15	1/1	02
14	208103	Fundo Gaveta/Fondo del Cajón	483x356x3	1/1	02
15	206303	Rodapé Frontal/Zócalo Frontal	1058x90x12	1/1	01
16	206304	Rodapé Traseiro/Zócalo Trasero	1058x90x12	1/1	01
17	206302	Rodaforro/Marco Superior	1082x90x15	1/1	01
18	206291	Costa/Costa	1710x538x3	1/1	02

EM CASO DE ASSISTÊNCIA IDENTIFICAR CÓD. E DESCRIÇÃO DA PEÇA!

EN CASO DE ASISTENCIA IDENTIFICAR CÓD. Y DESCRIPCIÓN DE LA PIEZA!

CERTIFICADO DE GARANTIA

A Móveis Castro, preocupa-se com a qualidade de seus produtos, para tanto apresenta o CERTIFICADO DE GARANTIA. Gostariamos de ressaltar que, para fazer uso da garantia, você deve fazer a solicitação de assistência técnica dentro do prazo de três (3) meses após a data de compra constante na nota fiscal do produto. Desta forma, é fundamental que você acione sua garantia logo que detectar alguma irregularidade com o produto. O contato para acionar a garantia ou solicitar assistência técnica deve ser feito sempre junto a loja onde o produto foi adquirido.
É na loja que você terá todas as informações sobre o processo de sua garantia, pois a Móveis Castro oferece total suporte para os lojistas que comercializam os produtos de nossa marca, passando todas as formas corretas para que a assistência técnica e garantia sejam efetivas.
Sobre a garantia:
- A assistência técnica para defeitos não cobertos pela garantia, como aqueles causados por mau uso, também poderá ser solicitada, mediante orçamento prévio fornecido pela loja responsável pela venda do produto.
- A presente garantia não tem efeito de cobertura sobre danos causados ao produto decorrentes do transporte da loja até o consumidor ou causados por montagem inadequada do mesmo, pois são serviços que não estão a cargo do fabricante do produto.
Sobre a montagem, instalação, conservação e limpeza:
-A montagem do móvel é de responsabilidade da loja que comercializou o produto ou vendedor (a) que efetivou a venda.
- O móvel deve ser instalado por pessoal capacitado ou autorizado pelo estabelecimento comercial onde o mesmo foi adquirido, de acordo com as orientações de montagem que acompanham o produto (esquema de montagem) e em local apropriado.
- Lembramos que está sujeito a alterações todo e qualquer móvel frequentemente exposto a ação do sol, maresia, chuva, umidade e outros agentes naturais. Portanto, escolha com cuidado a localização do móvel, evitando a incidência destes agentes sobre o produto.
- O móvel deve ser manuseado com cuidado, evitando que seja arrastado ou submetido a esforço capaz de comprometer a estrutura e montagem do móvel.
- Para correta limpeza, recomenda-se a utilização da flanela levemente umedecida com água e detergente.
Para sua comodidade, guarde sempre a nota fiscal de compra do produto, pois a mesma é fundamental para a efetivação do exercício de sua garantia.

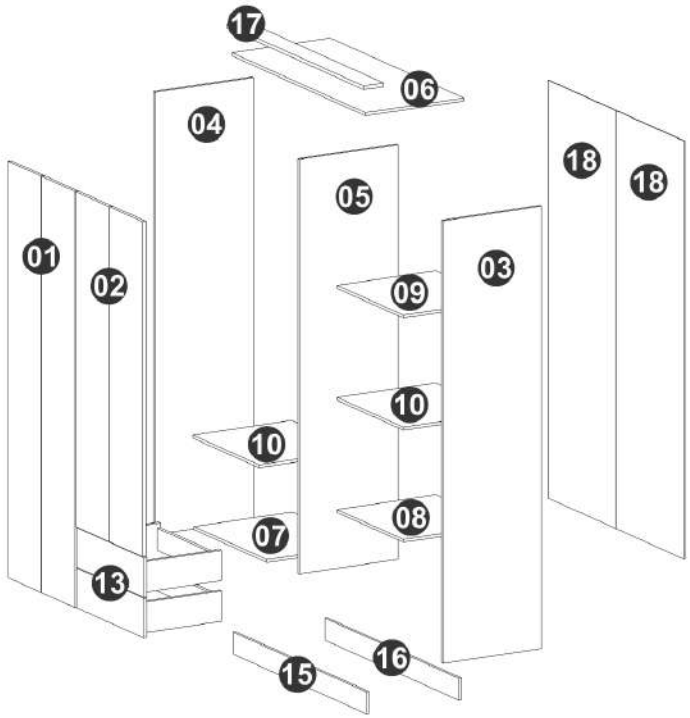

Dimensões:
Prof.: 470
Altura.: 1825
Largura.: 1082

A	Parafuso cab. chata 4,0x40 mm (28x) Tornillo cab. chata 4,0x40 mm (28x)		147	L	Sapata plástica (6x) Zapato de plástico (6x)		1402
B	Parafuso cab. Flang 3,5x25 mm (12x) Tornillo cab. Flang 3,5x25 mm (12x)		2926	M	Dobradiça 26 mm alta (10x) Bisagra 26 mm (10x)		898
C	Parafuso cab. chata 4,0x20 mm (4x) Tornillo cab. chata 4,0x20 mm (4x)		144	N	Calço p/ Dobradiça (10x) Calce de Bisagra (10x)		899
D	Parafuso cab. chata 3,5x12 mm (74x) Tornillo cab. chata 3,5x12 mm (74x)		1152	O	Cantoneira (4x) Esquina (4x)		652
E	Cavilha 6x30 mm (4x) Clavija 6x30 mm (4x)		46	P	Fixador de costa (13x) Fijador de orillas (13x)		230
F	Suporte Cabideiro (2x) Soporte de suspensión (2x)		376	Q	Corrediça (2x) Correderas (2x)		2112
H	Suporte de prateleira (4X) Soporte de estante (4X)		349	R	Cabideiro (1x) Perchero (1x)		1469
I	Prego 11x11 (136x) Clavo 11x11 (136x)		1669	T	Puxador Madeira 280mm (5x) Tirador de Madera de 280mm (5x)		207330
K	Prego 13x15 (8x) Clavo 13x15 (8x)		311	U	Adesivo (1x) Pegatina (1x)	Castro	225

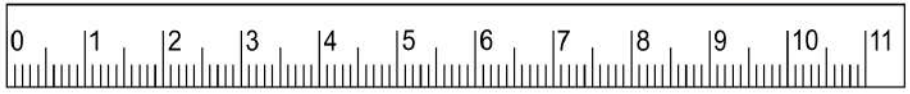

Dúvidas? Envie um e-mail para: assistencia@moveiscastro.com.br

MANUAL DE MONTAGEM - ROUPEIRO 4 PORTAS 2 GAVETAS Ref. 4400A

MANUAL DE MONTAJE - CLOSET 4 PUERTAS Y 2 CAJONES Ref. 4400A

MÓVEIS CASTRO LTDA. / Rua Orfelino Bizarro Martins 1245 - Taquari, RS / www.moveiscastro.com.br

móveis Castro
prazer em viver e conviver

1° passo/paso

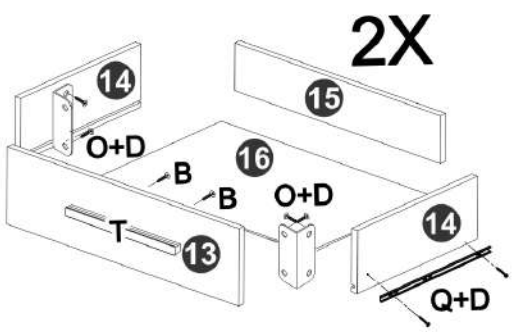

2° passo/paso

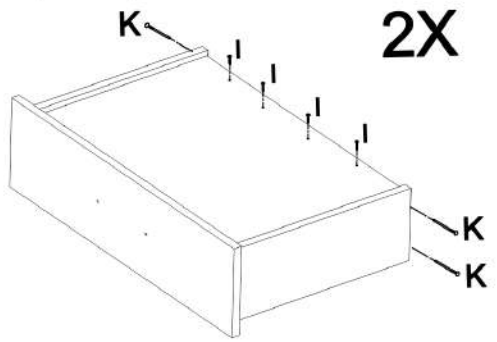

3° passo/paso

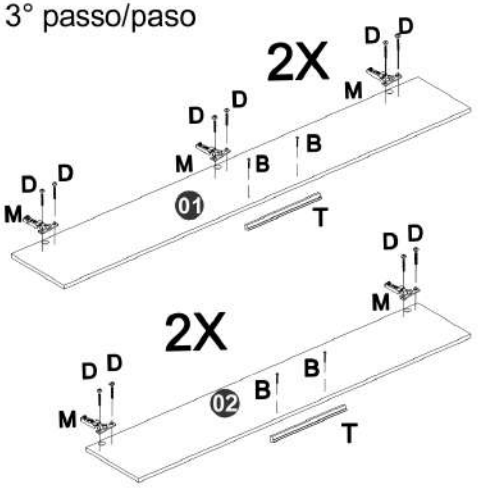

4° passo/paso

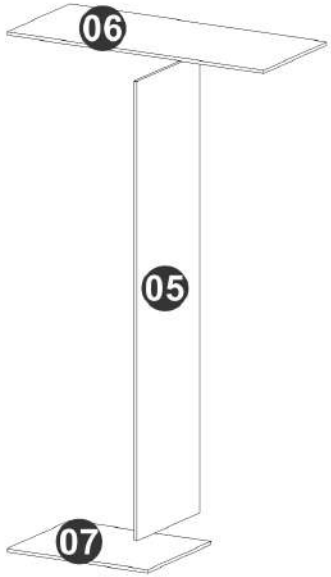

5° passo/paso

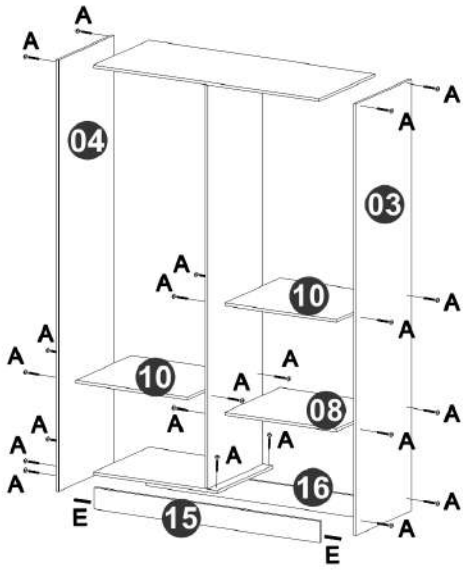

6° passo/paso

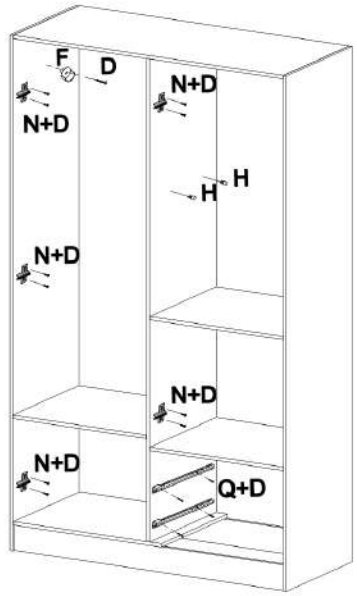

7° passo/paso

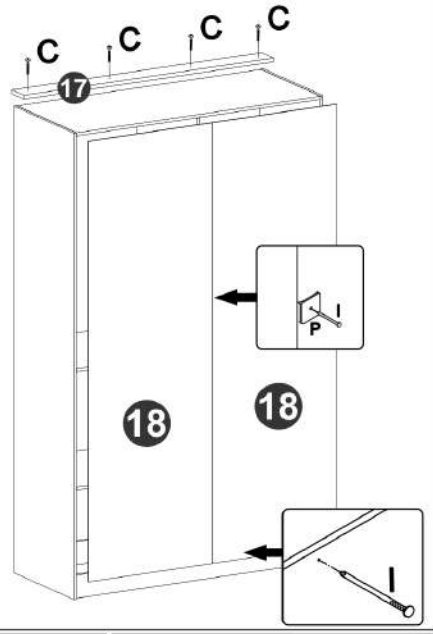

8° passo/paso

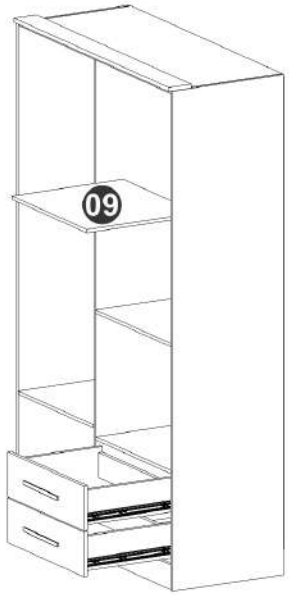

9° passo/paso

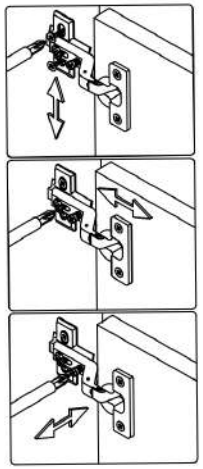

Colocar as portas e regular conforme imagem acima

Coloque las puertas y ajuste como se indica arriba

