38.329 - 38.504 - PAINEL AVANY

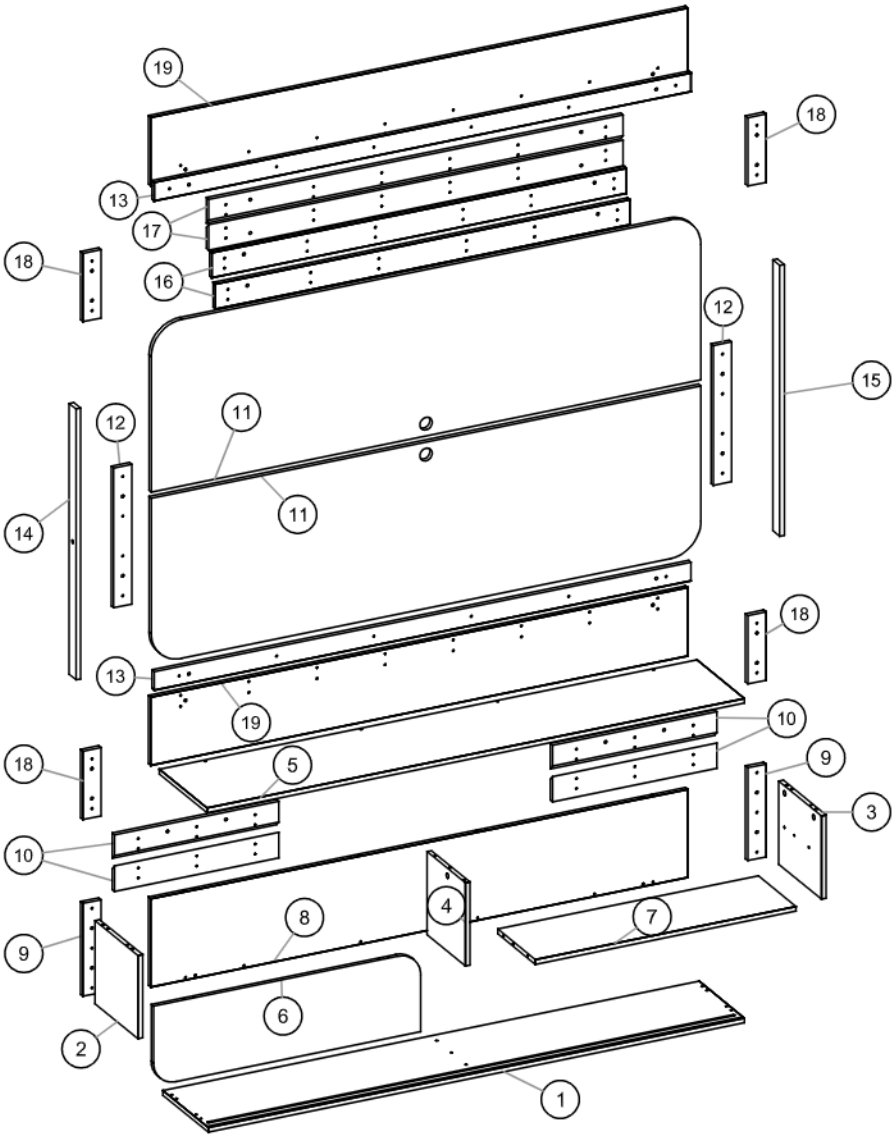



Tempo de Montagem
Assembly Time
Tiempo de Ensamblaje

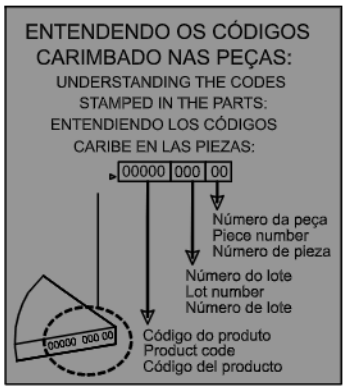

1	BASE	BASE	BASE	1
2	LATERAL ESQUERDA	LEFT SIDE PANEL	PANEL LATERAL IZQUIERDO	1
3	LATERAL DIREITA	RIGHT SIDE PANEL	PANEL LATERAL DERECHO	1
4	DIVISORIA CENTRAL	CENTER DIVIDER	DIVISOR CENTRAL	1
5	TAMPO	TOP PANEL	PANEL SUPERIOR	1
6	PORTA DESLIZANTE INTERNA	INTERNAL SLIDING DOOR	PUERTA CORREDIZA INTERNA	1
7	PRATELEIRA	SHELF	ESTANTE	1
8	FUNDO BANCADA	COUNTERTOP BACK PANEL	PANEL TRASERO DE ENCIMERA	1
9	TRAVA VERTICAL INFERIOR	LOWER VERTICAL LOCK	TRABA VERTICAL INFERIOR	2
10	SUPORTE INFERIOR PAINEL PAREDE	LOWER WALL PANEL SUPPORT	SOPORTE INFERIOR DE PANEL DE PARED	4
11	PAINEL FRONTAL	FRONT PANEL	PANEL FRONTAL	2
12	TRAVA TRASEIRA SUPERIOR	UPPER REAR LOCK	TRABA TRASERA SUPERIOR	2
13	TRAVA HORIZONTAL	HORIZONTAL LOCK	TRABA HORIZONTAL	2
14	LATERAL ESQUERDA SUPERIOR	UPPER LEFT SIDE PANEL	PANEL LATERAL IZQUIERDO SUPERIOR	1
15	LATERAL DIREITA SUPERIOR	UPPER RIGHT SIDE PANEL	PANEL LATERAL DERECHO SUPERIOR	1
16	TRAVA SUPORTE	SUPPORT LOCK	TRABA DE SOPORTE	2
17	SUPORTE SUPERIOR PAINEL PAREDE	UPPER WALL PANEL SUPPORT	SOPORTE SUPERIOR DE PANEL DE PARED	2
18	TRAVA PAINEL TRASEIRO	REAR PANEL LOCK	TRABA DEL PANEL TRASERO	4
19	PAINEL TRASEIRO	REAR PANEL	PANEL TRASERO	2

Ao solicitar assistência, informe número da peça e código do acessório
When requesting assistance, tell the part number and serial number of accessory
Al solicitar asistencia, informe el número de pieza y número de serie del accesorio

Atualizado em:
CDIP-009-38.329 38.504
Revisão - 00

DJ - Indústria e Comércio de Móveis Ltda.
Rua Juriti Vermelha nº 210 a 290 - Pq. Industrial V - Cx. Postal 2068 - CEP 86702-280 - Arapongas - Paraná - Brasil
Fone (55) (0**43) 3172-7777 - E-mail: sac@djmoveis.ind.br Site: www.djmoveis.ind.br

38.329 - 38.504 - PAINEL AVANY

01°

A 10x

G 5x

K 2x

J 2x

V 1x

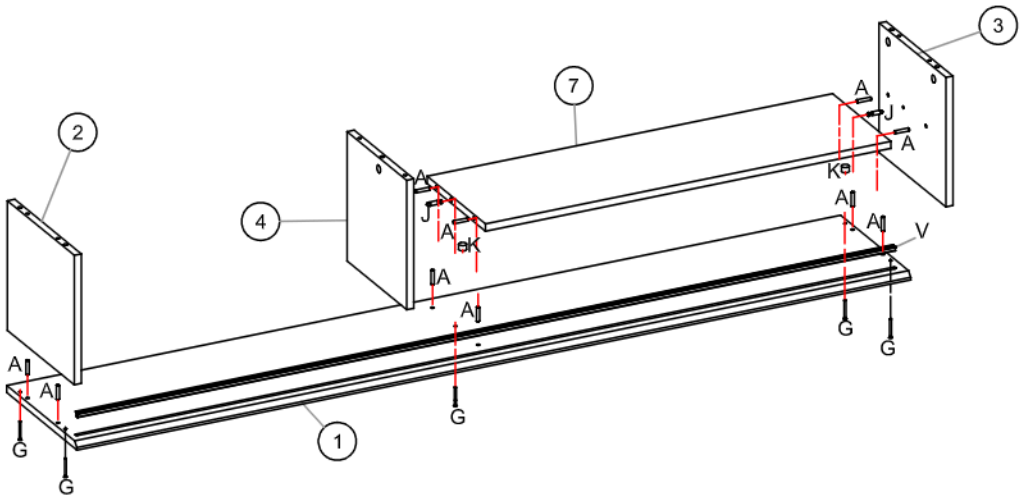

02°

A 6x

K 5x

J 5x

V 1x

U 4x

R 4x

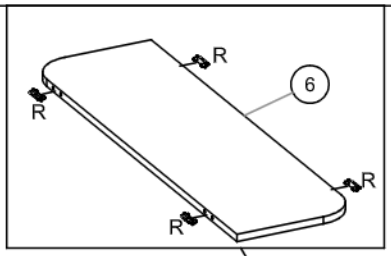

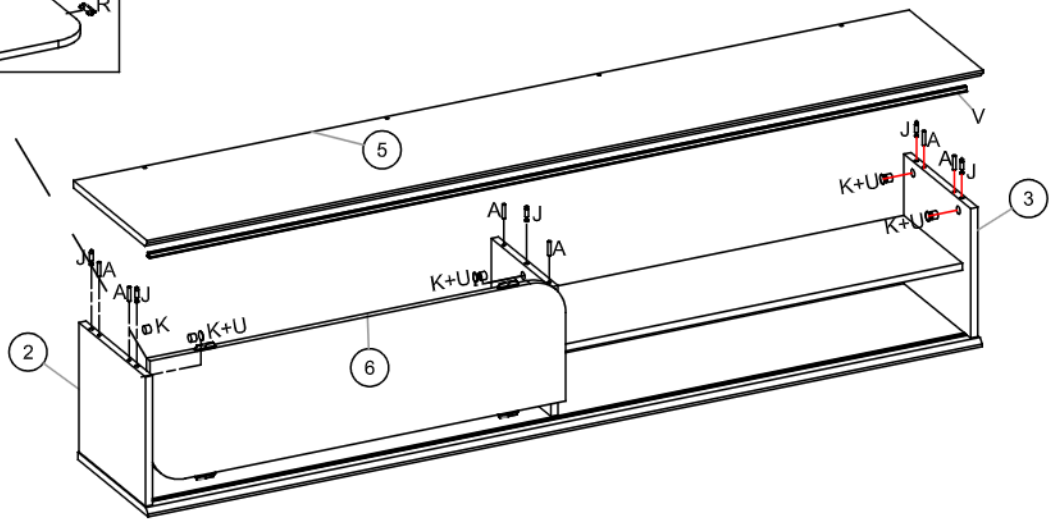

03°

A 6x

G 6x

K 4x

J 4x

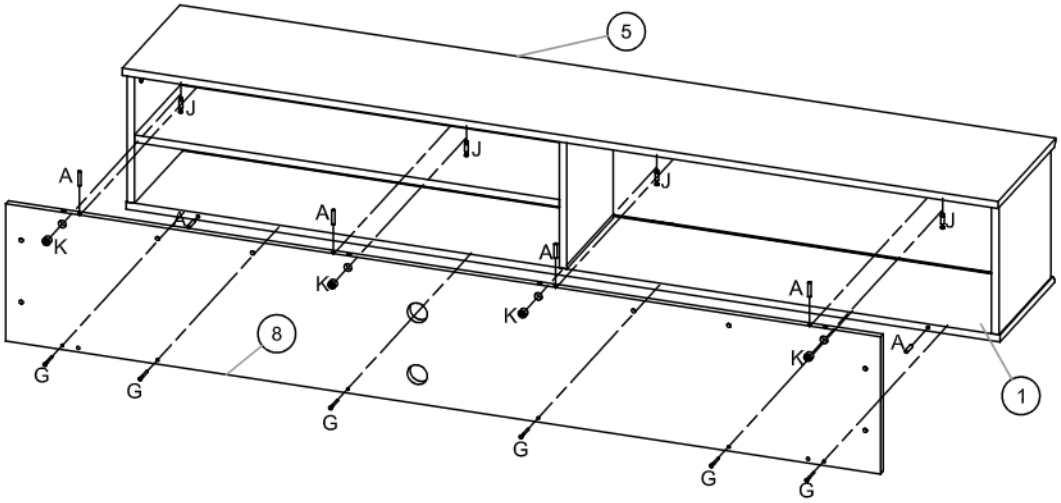

38.329 - 38.504 - PAINEL AVANY

DJ MÓVEIS

04°

C 8x

F 18x

S 1x

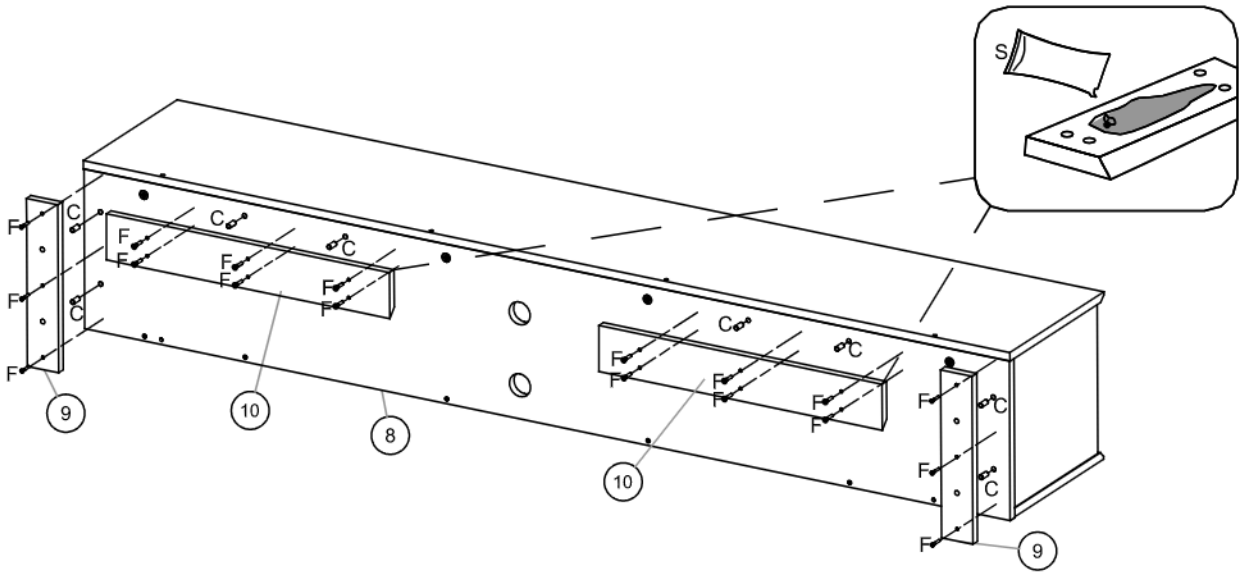

05°

F 8x

C 4x

H 16x

N 4x

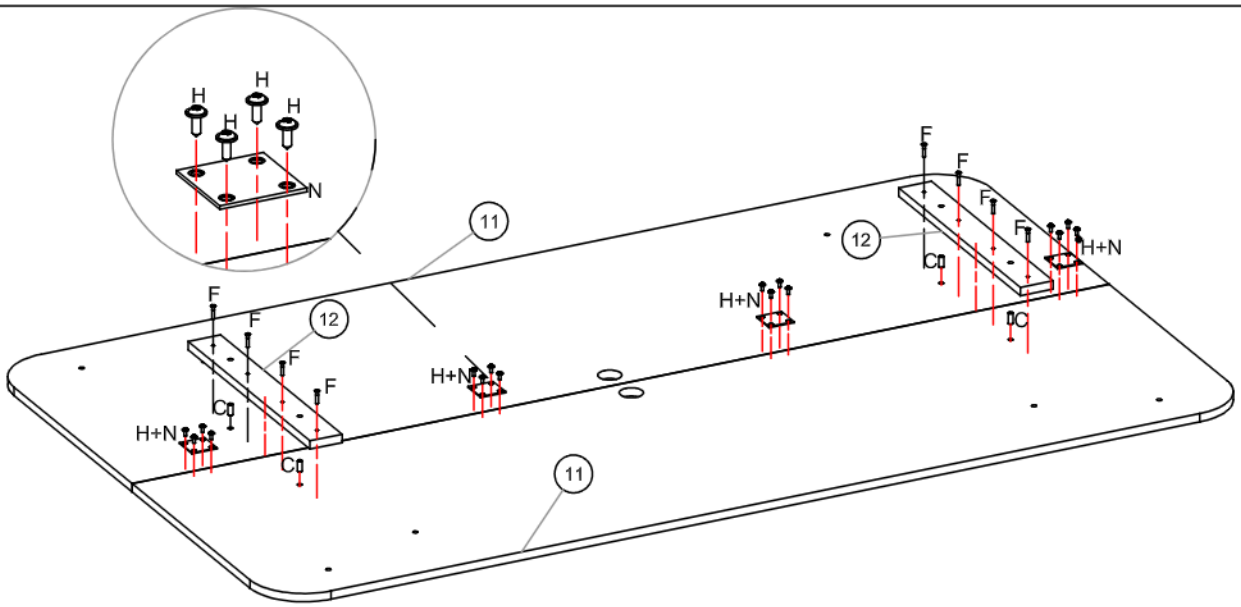

06°

F 12x

H 32x

M 8x

B 4x

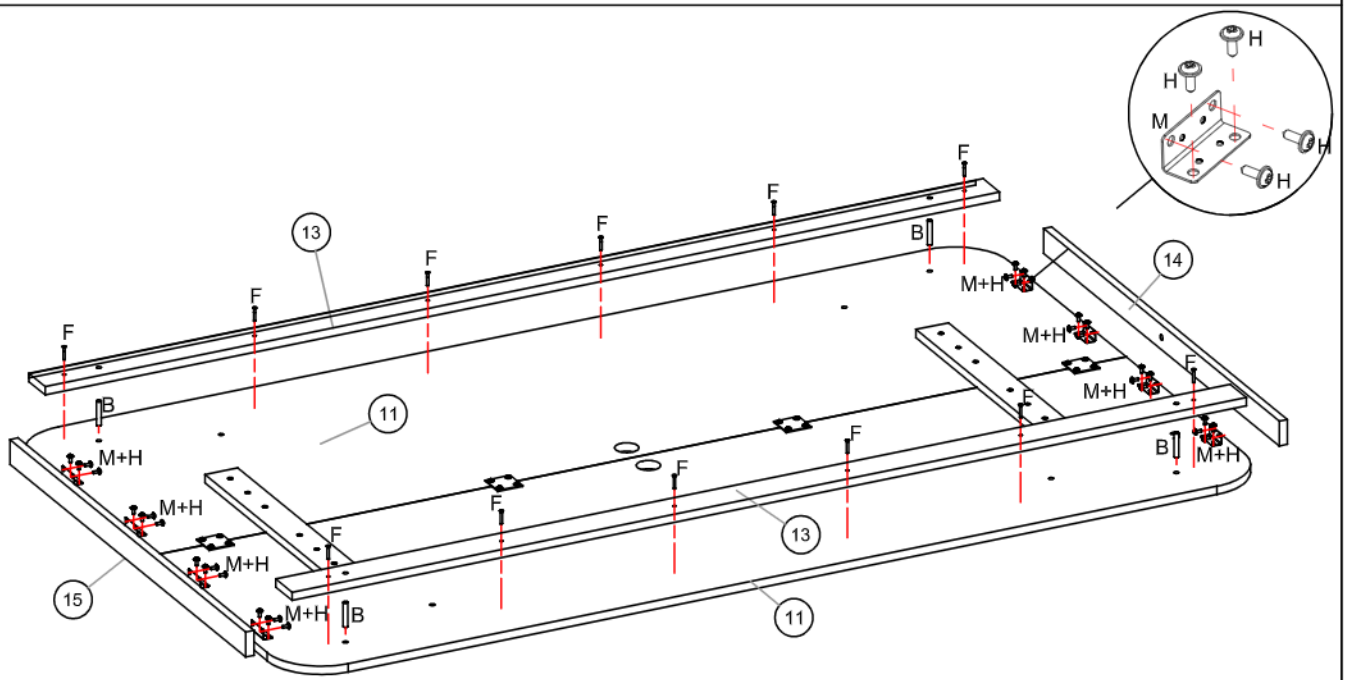

38.329 - 38.504 - PAINEL AVANY

07°

Q 1x

I 4x

O 4x

SIGA ESSE PASSO SE O PAINEL FOR COM LED

FOLLOW THIS STEP IF THE PANEL HAS LED LIGHTING

SIGA ESTE PASO SI EL PANEL TIENE ILUMINACIÓN LED

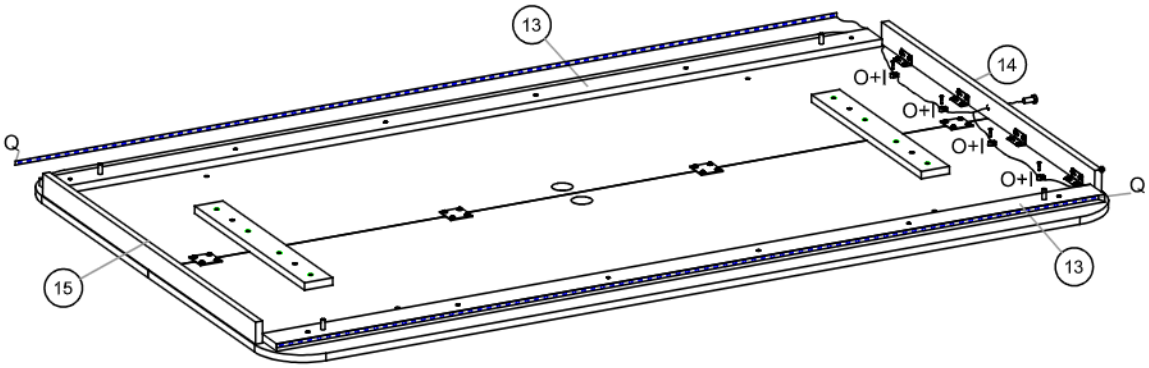

08°

B 2x

G 12x

S 1x

U 1x

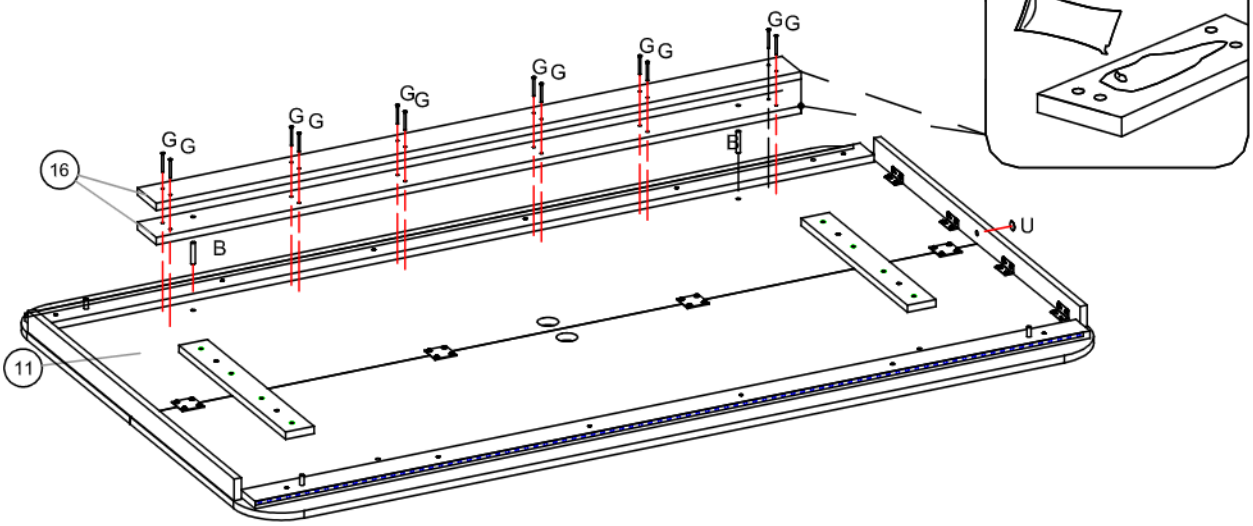

09°

F 40x

C 8x

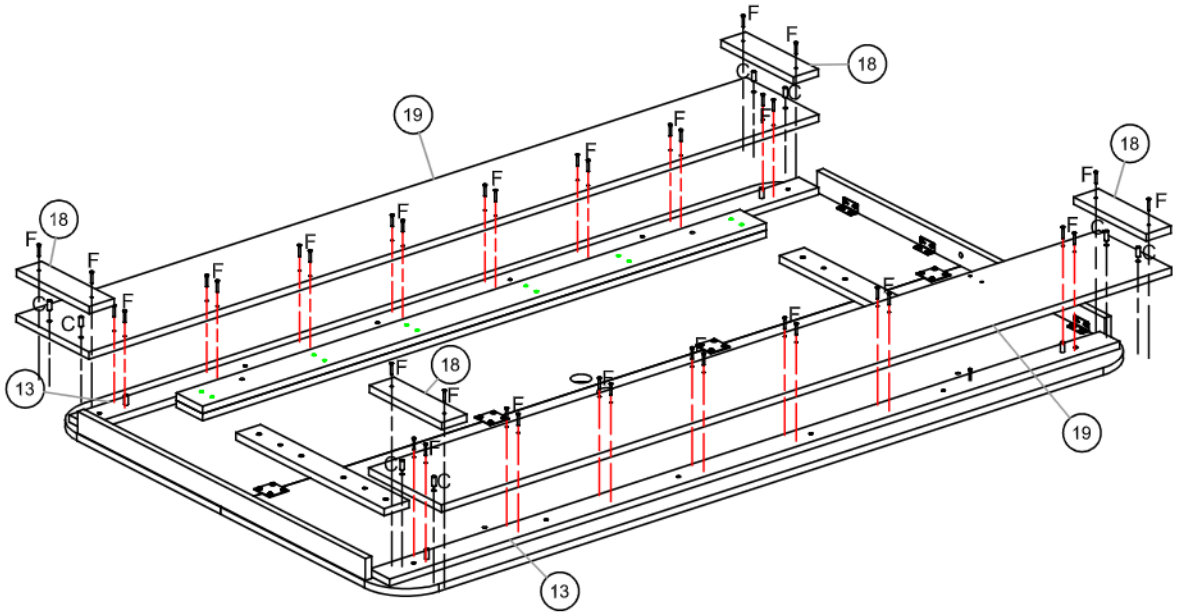
F
F
18
C
C
19
F
F
F

38.329 - 38.504 - PAINEL AVANY

10°

C 2x

F 12x

H 6x

P 3x

S 1x

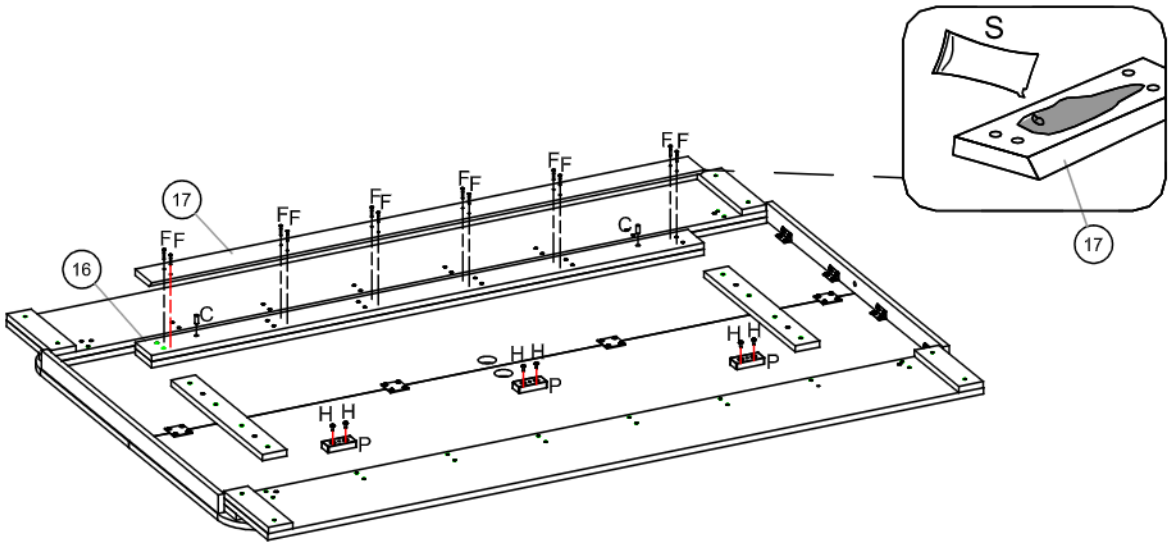

11°

E 12x

D 12x

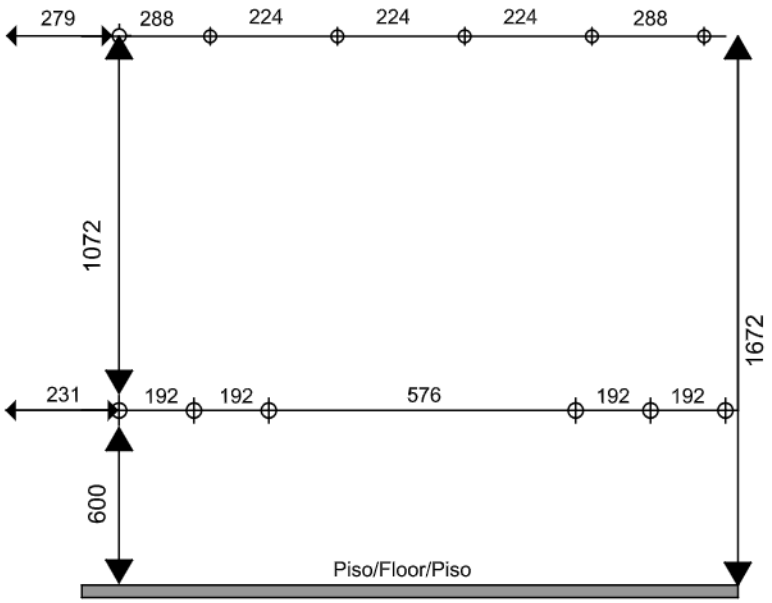

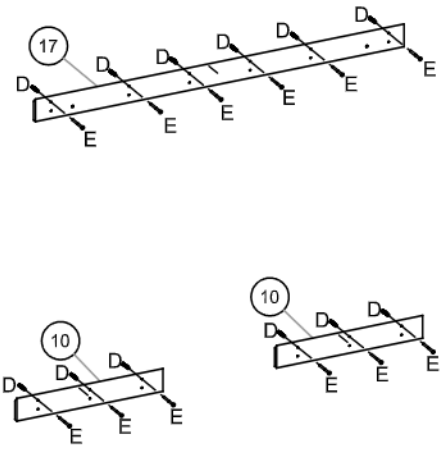

12°

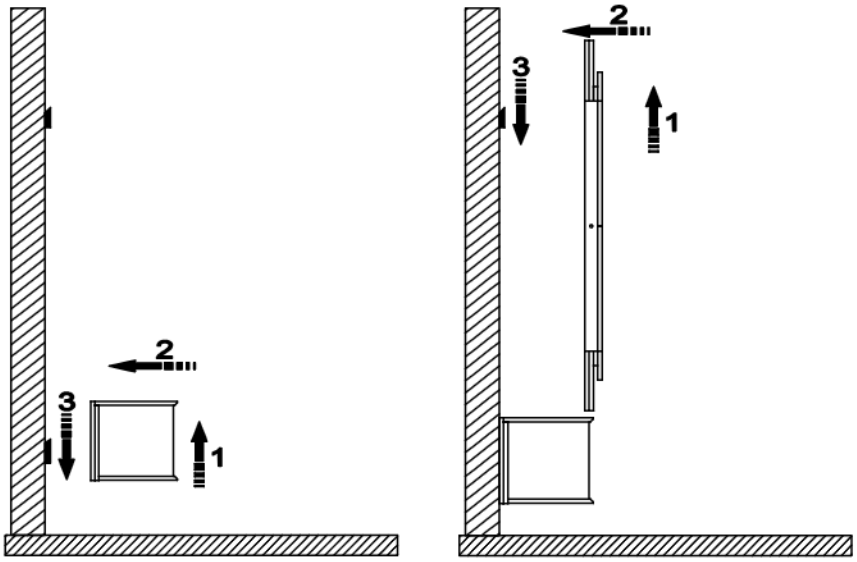

Cuidados para conservação e limpeza do móvel:
Cleaning and care of furniture:
Cuidados para la conservación y la limpieza del mueble:

Não molhar o móvel e não expor em lugar úmido.
Do not moinston the furniture and not to exposo in moist places.
No moje el mueble y no ponga en local humedo.

Não expor o móvel próximo de fontes de calor.
Do not expose furniture next to heat sources.
No exponga el mueble cerca de fuentes emitan calor.

Não usar produtos abrasivos.
Do not use abrasive products.
No utilice productos abrasivos.

Limpe com flanela limpa e seca.
For cleaning use a clean and dry cloth.
Limpe con franela limpia e seca.

Instruções para a montagem do produto:
Instructions for mounting the product:
Instrucciones para el montaje del producto:

Separe as peças e acessórios de maneira organizada.
Separate the parts and accessories in an organized way.
Separe las piezas y accesorios de forma organizada

Forrar o chão com o papelão das embalagens.
Cover the floor with the cardboard from the pack.
Cubra el suelo con el papelón de los embalajes.

É necessário duas pessoas para montar o produto.
It's necessary two person to assembly the product.
Se requiere dos personas a para montar el producto.

Ferramentas necessárias (não fornecidas)
Required tools (not supplied)
Herramientas necesarias (no incluidas)

Chave Phillips / Phillips Key / Llave Phillips
Chave Fenda / Screwdriver / Llave Fijación
Martelo / Hammer / Martillo
Parafusadeira / Electric Screwdriver / Taladro Eléctrico

38.329 - 38.504 - PAINEL AVANY

13°

T 2x

L 4x

SUPORTA TV ATÉ 70"
TV HOLD UP TO 70"
TV SOPORT HASTA 70"

ASPECTO FINAL / Final Aspect

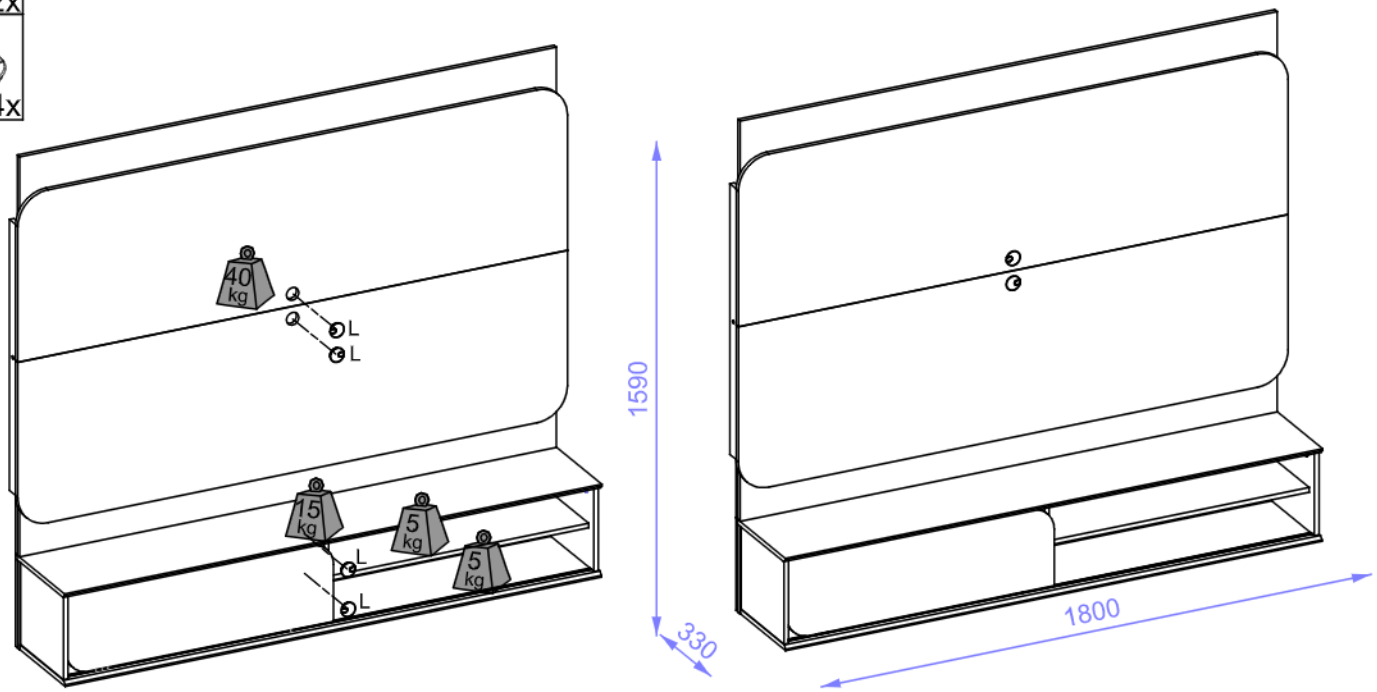

Certificado de Garantia

90 DIAS

PARABÉNS! VOCÊ ACABA DE ADQUIRIR UM PRODUTO COM A QUALIDADE DJ MOVEIS

Siga as instruções de montagem e de conservação constantes neste manual. A montagem deve ser realizada por um profissional especializado. Forre o chão com o papelão da embalagem, evitando possíveis riscos ao produto. Utilizar ferramentas adequadas: chave de fenda, philips, martelo de borracha. Obs. Cuidado especial ao apertar os parafusos com parafusadeira. Na limpeza, utilize flanela seca ou úmida. Não utilize produto de origem química tais como: álcool, removedores, polidor ou qualquer produto abrasivo (eles podem reagir com o verniz do produto e danificá-lo). Não exponha o produto diretamente à luz do sol. Não coloque o produto em paredes ou pisos que contenham umidade ou estejam irregulares.

CLIENTE: _____

NOTA FISCAL: _____

Esta garantia não cobre defeitos por mau uso, montagem inadequada, utilização de produtos de limpeza não especificados nesse certificado e excesso de péso.

SR. MONTADOR, este CERTIFICADO é de uso exclusivo do CONSUMIDOR, favor entregá-lo ao mesmo.

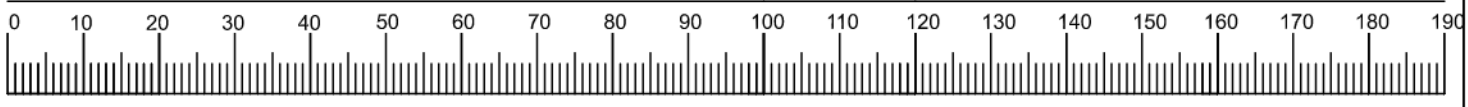

COD.	ACESSÓRIOS	ACCESSORIES	ACCESORIOS	QT.
A	CAVILHA 6X30MM	WOODEN DOWEL 6X30MM	ESPIGA DE MADERA 6X30MM	22
B	CAVILHA 8X30MM	WOODEN DOWEL 8X30MM	ESPIGA DE MADERA 8X30MM	6
C	CAVILHA 8X20MM	WOODEN DOWEL 8X20MM	ESPIGA DE MADERA 8X20MM	22
D	BUCHA UX 8X50 NYLON COM ABA	NYLON WALL PLUG UX 8X50 WITH FLANGE	TACO DE NYLON UX 8X50 CON ALA	12
E	PARAFUSO 6 X 75 CABECA CHATA	FLAT HEAD SCREW 6 X 75	TORNILLO CABEZA PLANA 6 X 75	12
F	PARAFUSO 3.5 X 25 CABECA CHATA	FLAT HEAD SCREW 3.5 X 25	TORNILLO CABEZA PLANA 3.5 X 25	90
G	PARAFUSO 3.5 X 40 CABECA CHATA	FLAT HEAD SCREW 3.5 X 40	TORNILLO CABEZA PLANA 3.5 X 40	23
H	PARAFUSO 3.5 X 12 CABECA FLANGEADA	FLANGED HEAD SCREW 3.5 X 12	TORNILLO CABEZA BRIDADA 3.5 X 12	54
I	PARAFUSO 3 X 16 CABECA CHATA	FLAT HEAD SCREW 3 X 16	TORNILLO CABEZA PLANA 3 X 16	4
J	PARAFUSO MINIFIX LIGHT	MINIFIX LIGHT SCREW	TORNILLO MINIFIX LIGHT	11
K	TAMBOR MINIFIX 15MM	MINIFIX CAM 15MM	TAMBOR MINIFIX 15MM	11
L	PASSA FIO 40MM PRETO	CABLE GROMMET 40MM BLACK	PASACABLE 40MM NEGRO	4
M	CANTONEIRA 17,5X17,5X46 FURO OBLONGO	ANGLE BRACKET 17.5X17.5X46 SLOTTED HOLE	ESCUADRA 17.5X17.5X46 ORIFICIO OBLONGO	8
N	CHAPA DE JUNÇÃO 46X46MM 4 FUROS	CONNECTING PLATE 46X46MM 4 HOLES	PLACA DE UNIÓN 46X46MM 4 ORIFICIOS	4
O	SUPORTE COAXIAL S/ PREGO	COAXIAL SUPPORT WITHOUT NAIL	SOPORTE COAXIAL SIN CLAVO	4
P	DISTANCIADOR 15MM PRETO	SPACER 15MM BLACK	DISTANCIADOR 15MM NEGRO	3
Q	KIT FITA LED DUPLO 1750MM COM PUSH BUTTON	DOUBLE LED STRIP KIT 1750MM WITH PUSH BUTTON	KIT DE TIRA LED DOBLE 1750MM CON PULSADOR	1
R	GUIA DESLIZADORA SP15 NYLON PRETO	SP15 SLIDING GUIDE NYLON BLACK	GUÍA DESLIZANTE SP15 NYLON NEGRO	4
S	SACHE DE COLA	GLUE SACHET	SOBRE DE PEGAMENTO	3
T	GIZ DE CORREÇÃO 15X8MM	CORRECTION CRAYON 15X8MM	LÁPIZ DE CORRECCIÓN 15X8MM	2
U	TAPA FURO ADESIVO 19MM	ADHESIVE COVER CAP 19MM	TAPA ADHESIVA PARA ORIFICIOS 19MM	5
V	TRILHO SP15 1726MM	SP15 TRACK 1726MM	RIEL SP15 1726MM	2