1005147 - BANCADA VITÓRIA

MANUAL DE MONTAGEM - MANUAL DE MONTAJE - ASSEMBLY GUIDE

MÖBLER

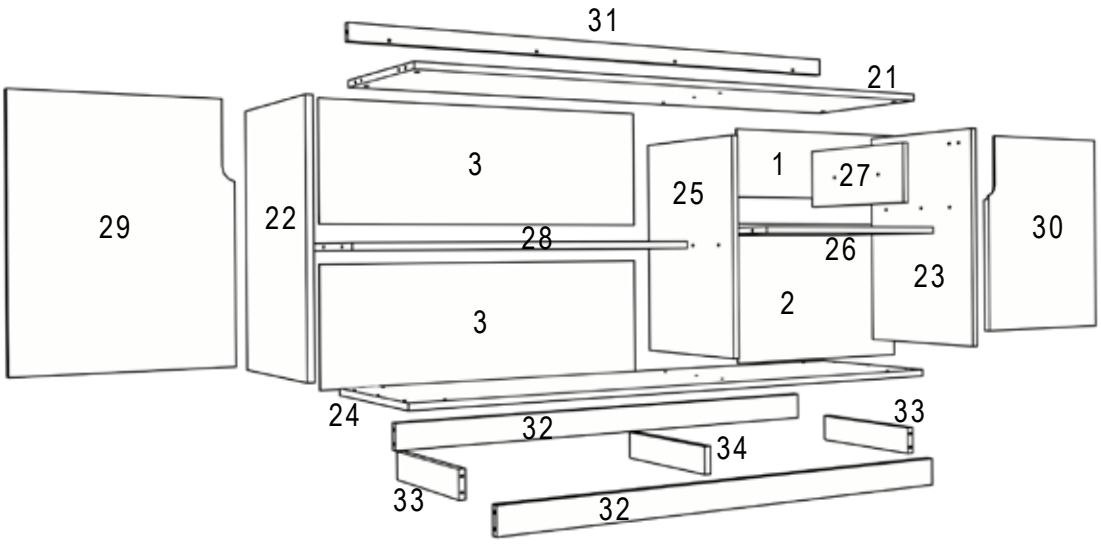

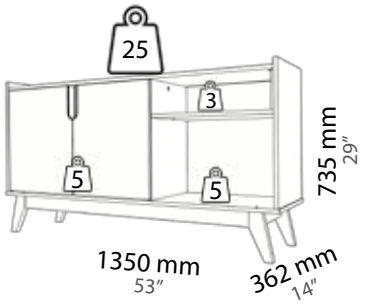

FICHA TÉCNICA / HOJA TECNICA / TECHNICAL SHEET						
Nº	DESCRIÇÃO	DESCRIPCIÓN	DESCRIPTION	MATERIAL	MEDIDAS / MEASURES (MM)	QTD.
21	TAMPO	TAPA	TOP	AGLO.	1316 x 342 x 15	01
22	LATERAL ESQ.	LADO IZQUIERDO	LEFT SIDE	AGLO.	540 x 358 x 15	01
23	LATERAL DIR.	LADO DERECHO	RIGHT SIDE	AGLO.	540 x 358 x 15	01
24	BASE	BASE	BASE	AGLO.	1350 x 360 x 15	01
25	DIVISÃO	DIVISIÓN	DIVISION	AGLO.	500 x 337 x 15	01
26	PRATELEIRA DVD	ESTANTE DVD	DVD SHELF	AGLO.	514 x 336 x 15	01
27	LATERAL DVD	LADO DVD	DVD SIDE	AGLO.	335 x 145 x 15	01
28	PRATELEIRA	ESTANTE	SHELF	AGLO.	787 x 336 x 15	01
29	PORTA ESQUERDA	PUERTA IZQUIERDA	LEFT DOOR	AGLO.	492 x 396 x 15	01
30	PORTA DIREITA	PUERTA DERECHA	RIGHT DOOR	AGLO.	492 x 396 x 15	01
31	VISTA TRASEIRA	VISTA TRASERA	REAR CROSSBAR	AGLO.	1316 x 40 x 15	01
32	RODAPÉ FRO/TRAS	RODAPIE DEL/TRAS	FRONT/REAR SKIRTING	AGLO.	1124 x 60 x 15	02
33	RODAPÉ LATERAL	RODAPIE LATERAL	SIDE SKIRTING	AGLO.	295 x 60 x 15	02
34	RODAPÉ CENTRAL	RODAPIE CENTRAL	CENTRAL SKIRTING	AGLO.	295 x 60 x 15	01
01	FUNDO SUPERIOR	FONDO SUPERIOR	UPPER FUND	HDF	538 x 175 x 3	01
02	FUNDO INFERIOR	FONDO INFERIOR	BOTTOM FUND	HDF	538 x 360 x 3	01
03	FUNDO INF / SUP	FONDO INF / SUP	BOT / UP FUND	HDF	805 x 270 x 3	02

CORES / COLORES / COLORS
790 - CANELA / OFF WHITE

TEMPO DE MONTAGEM
TIEMPO DE ENSAMBLAJE
ASSEMBLY TIME



FERRAMENTAS NECESSÁRIAS | HERRAMIENTAS NECESARIAS | REQUIRED TOOLS



DESCRIÇÃO DE ACESSÓRIOS | DESCRIPCIÓN DEL ACCESORIO | ACCESSORY DESCRIPTION

COD.	DESCRIÇÃO	DESCRIPCIÓN	DESCRIPTION	QTD.	DESENHO / DISEÑO / DESIGN
A	CANTONEIRA 2F	ANGULO DE HIERRO 2A	2H SHELF BRACKET	14	
B	CANTONEIRA 8F	ANGULO DE HIERRO 8A	8H SHELF BRACKET	4	
C	CAVILHA	TARUGO DE MADEIRA	WOODEN PIN	40	
D	CASTANHA	CIERRES GIROFIX	GIROFIX LOCK	9	
E	CALÇO PARA DOBRADIÇA	CUÑA DE BISAGRA	HINGE SHIM	4	
F	DOBRADIÇA CURVA	BISAGRA CURVA	CURVED HINGE	2	
G	DOBRADIÇA RETA	BISAGRA RECTA	STRAIGHT HINGE	2	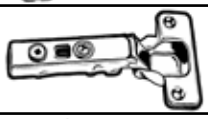
H	PARAFUSO 3,5X14 mm	TORNILLO 3,5X14 mm	SCREW 3,5X14 mm	78	
I	PARAFUSO 4,0X25 mm	TORNILLO 4,0X25 mm	SCREW 4,0X25 mm	2	
J	PARAFUSO 4,0X35 mm	TORNILLO 4,0X35 mm	SCREW 4,0X35 mm	10	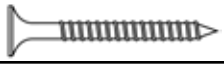
K	PARAFUSO 4,0X50 mm	TORNILLO 4,0X50 mm	SCREW 4,0X50mm	4	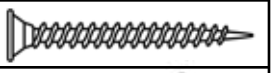
L	PINO GIROFIX	PINO GIROFIX	PIN GIROFIX	9	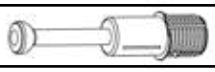
M	PREGO	CLAVO	NAIL	60	
N	PÉ ESQUERDO	PIE IZQUIERDO	LEFT FOOT	2	
O	PÉ DIREITO	PIE DERECHO	RIGHT FOOT	2	
P	PUXADOR ESQUERDO	TIRADOR IZQUIERDO	LEFT HANDLE	1	
Q	PUXADOR DIREITO	TIRADOR DERECHO	RIGHT HANDLE	1	
R	FIXADOR DE FUNDO	FIJADOR INFERIOR	BACKGROUND FIXER	10	
S	TAPA FURO	TAPA DEL AGUJERO	HOLE COVER	8	

1005147 - BANCADA VITÓRIA

MÖBLER

1º

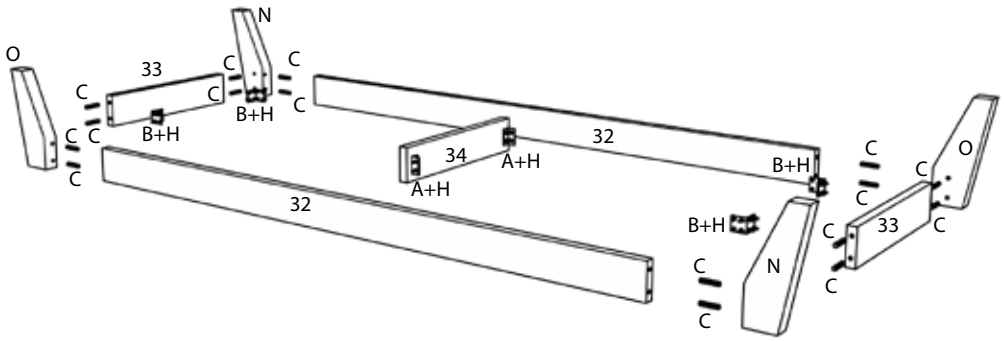

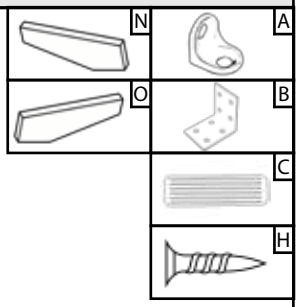

2º

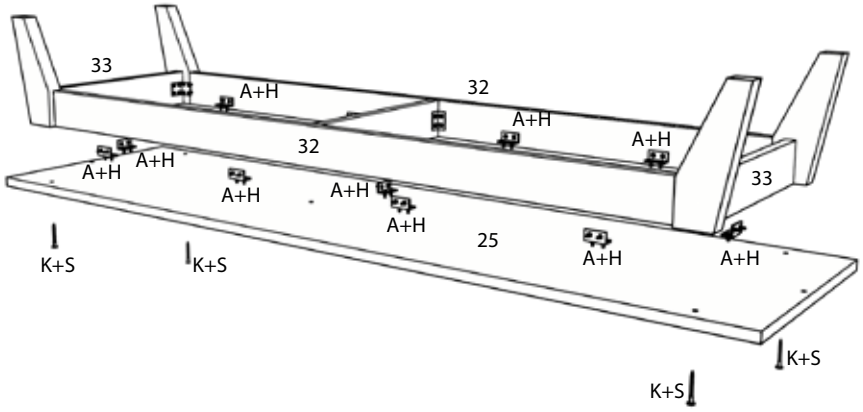

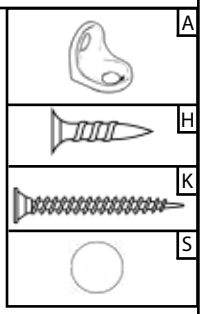

3º

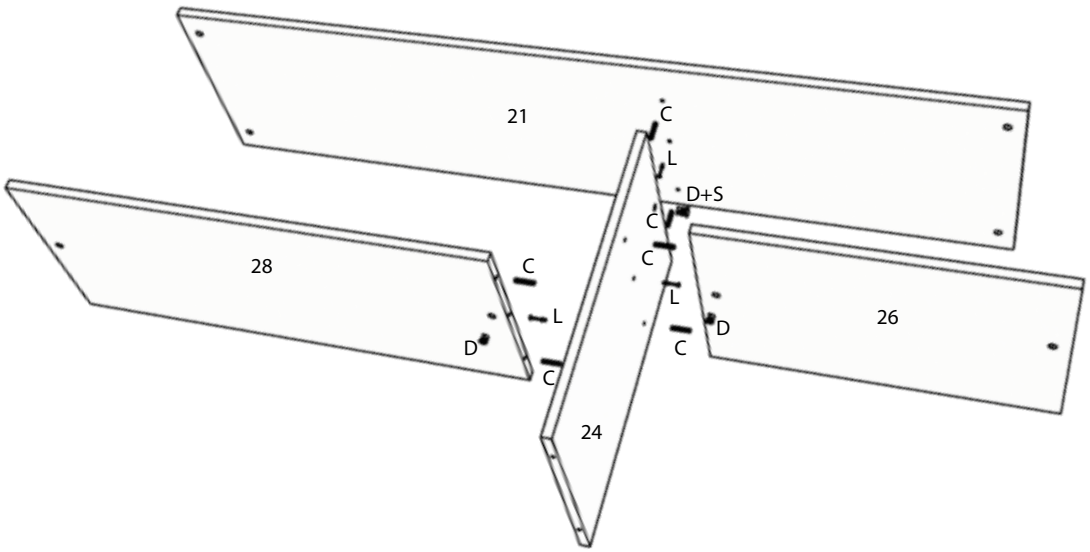

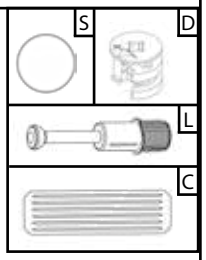

4º

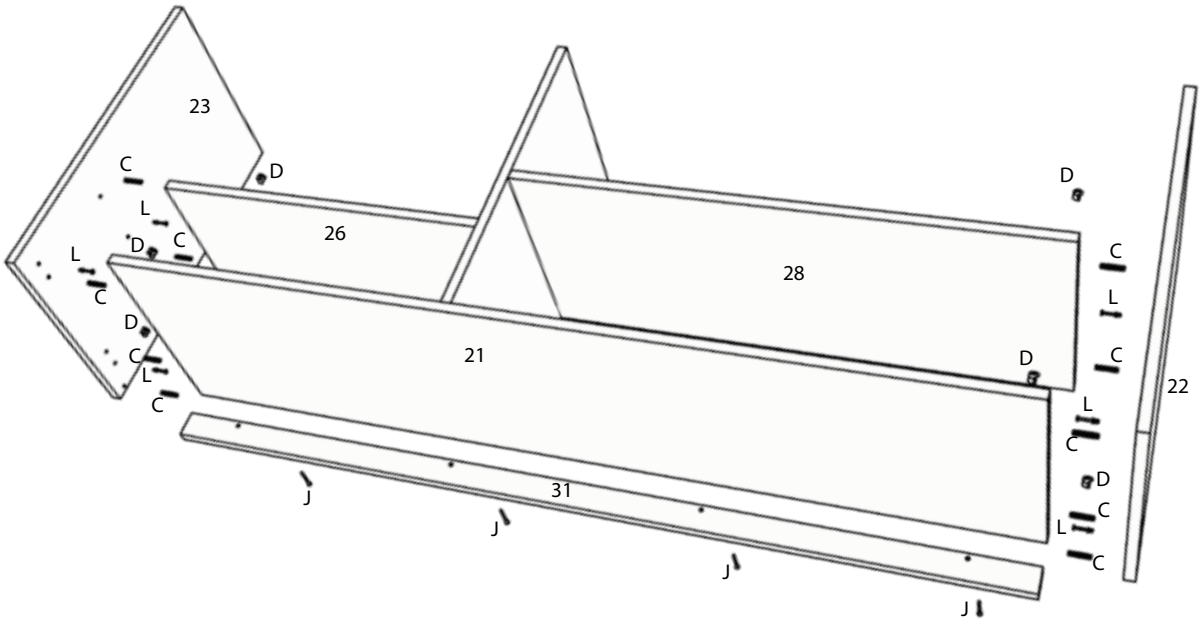

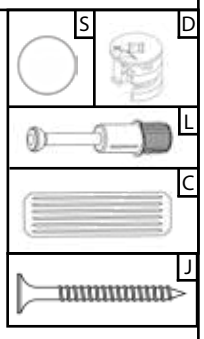

1005147 - BANCADA VITÓRIA

MÖBLER

5º

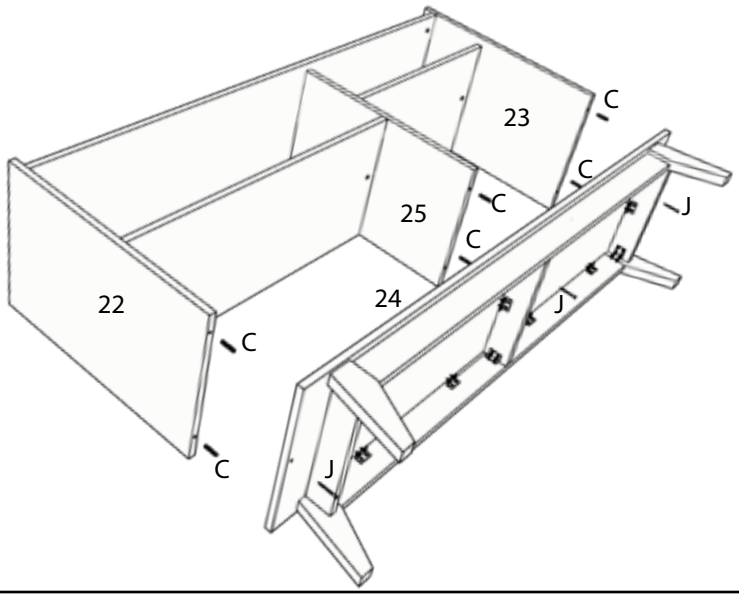

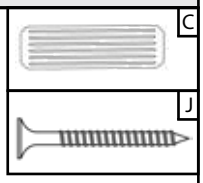

6º

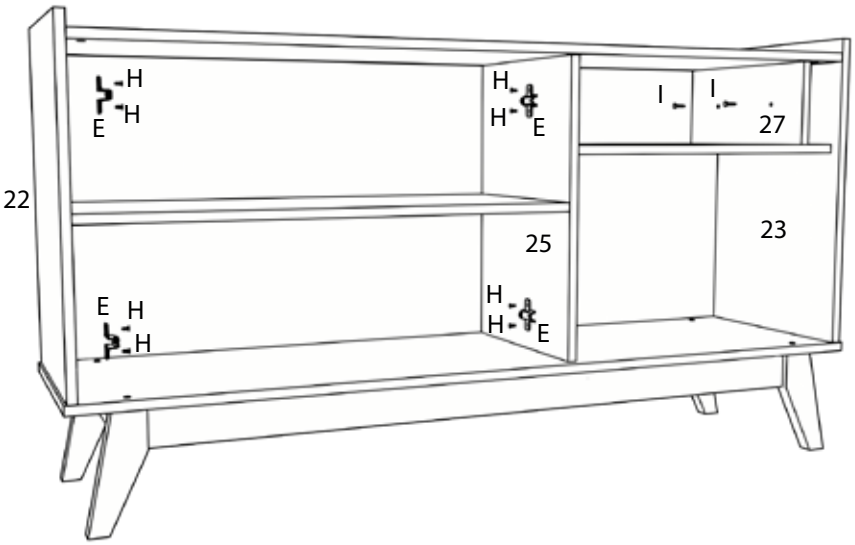

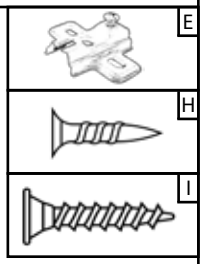

7º

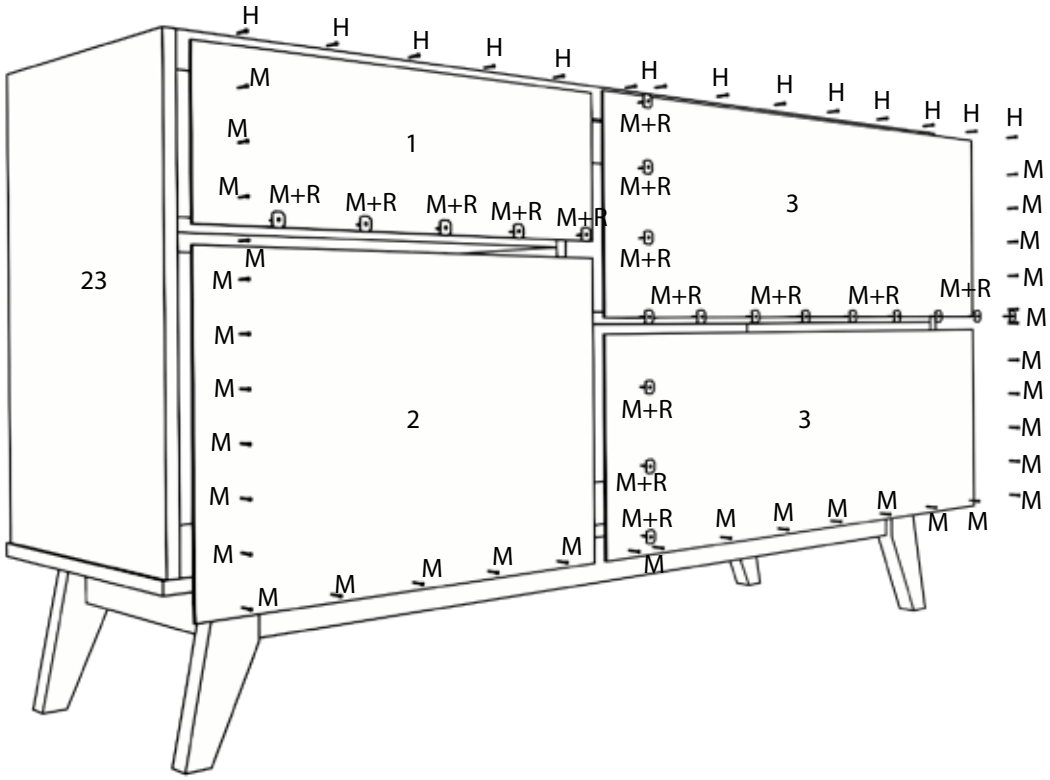

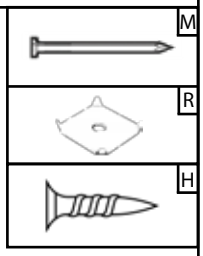

1005147 - BANCADA VITÓRIA

MÖBLER

8º

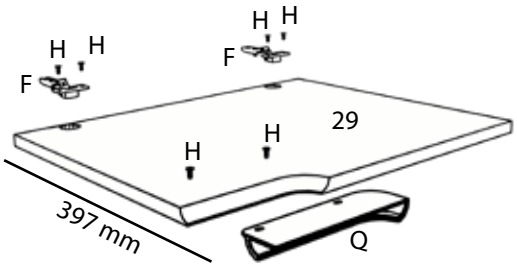

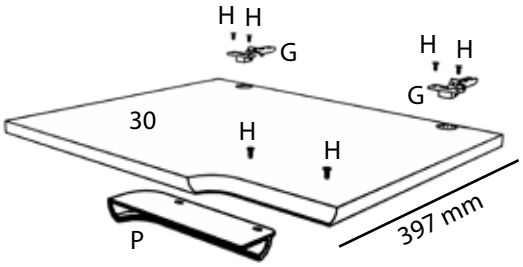

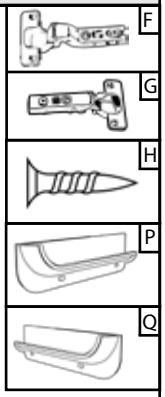

9º

