madesa

6907

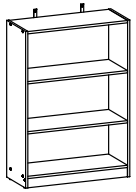

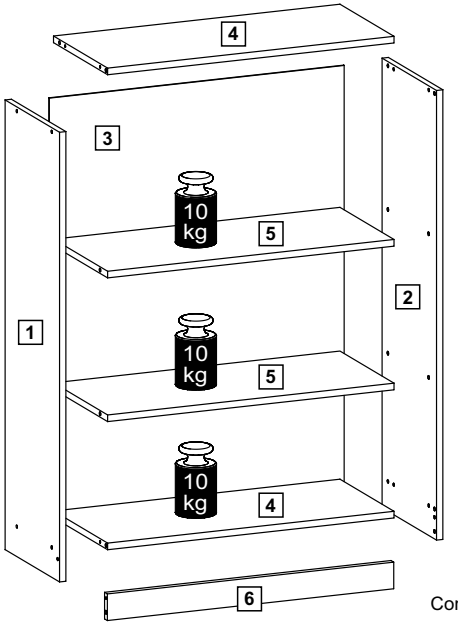

Comprimento / Longitud / Width: 71cm

Altura / Altura / Height: 102cm

Profundidade / Profundidad / Depth: 30cm



Para acessar o vídeo de montagem, aponte a câmera do seu celular para o QR Code ao lado:

Para acceder al video del ensamble, apunte la cámara de su teléfono celular al código QR al lado:

Point your phone's camera at the QR code on the side, to access the assembly video:

cdn.madesa.com/mont/6907_2

O móvel deve ser montado por duas pessoas, em uma superfície limpa e plana.

El mueble debe ser ensamblado por dos personas sobre una superficie limpia y plana.

The furniture should be assembled by two people on a clean, flat surface.

Ferramentas necessárias / Herramientas necesarias / Required tools:

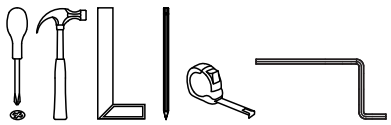

TAMANHO REAL
TAMAÑO VERDADERO
REAL SIZE

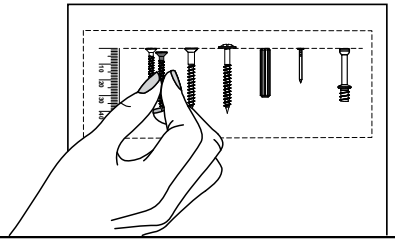

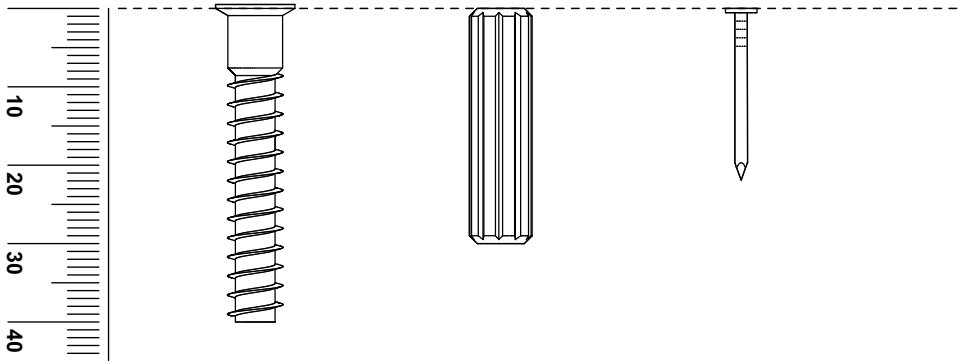

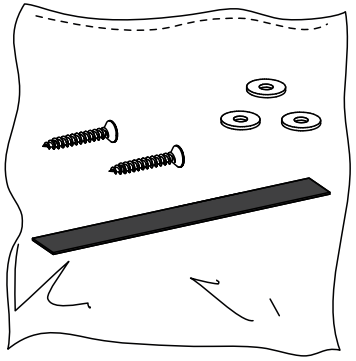

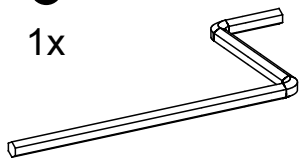



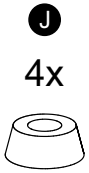

PEÇAS / PARTES / PARTS

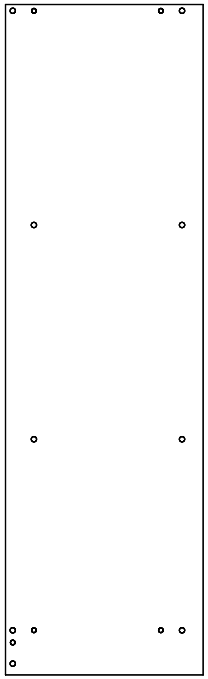

1 (15 x 299 x 1014 mm)

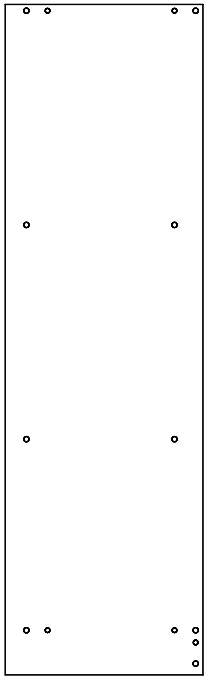

2 (15 x 299 x 1014 mm)

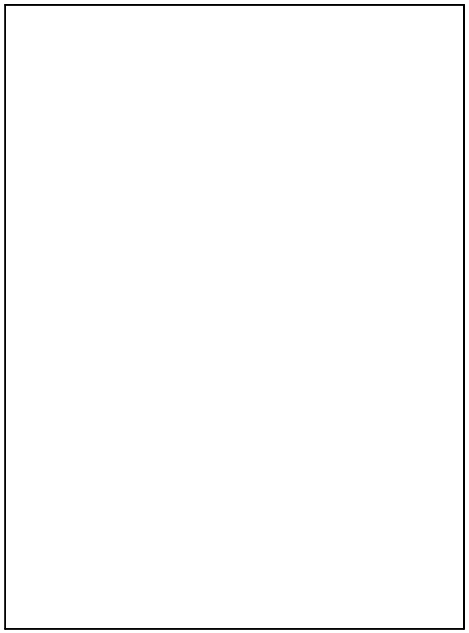

3 (3 x 700 x 947 mm)

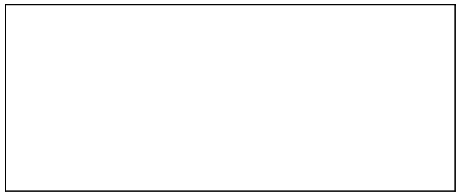

4 (15 x 297 x 680 mm) - 2x

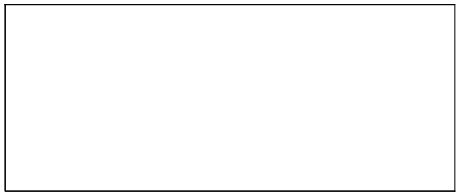

5 (15 x 297 x 680 mm) - 2x

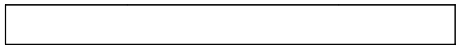

6 (15 x 60 x 680 mm)

1

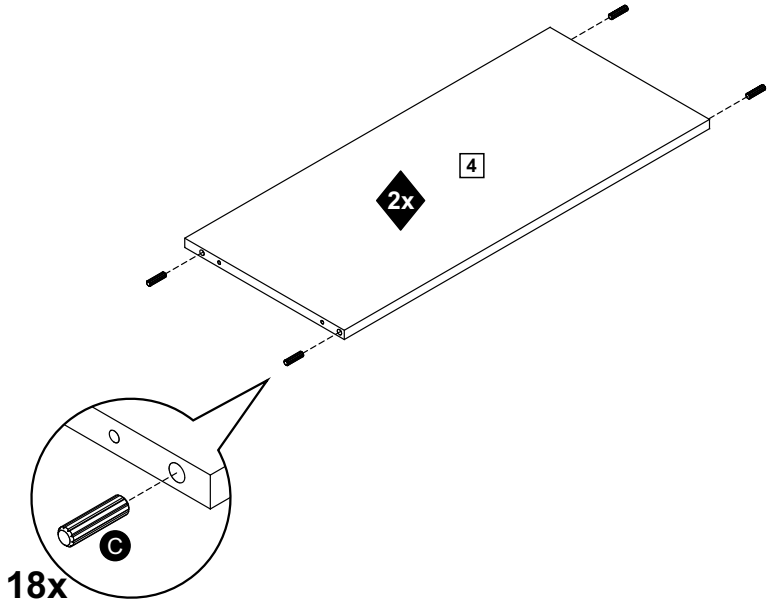

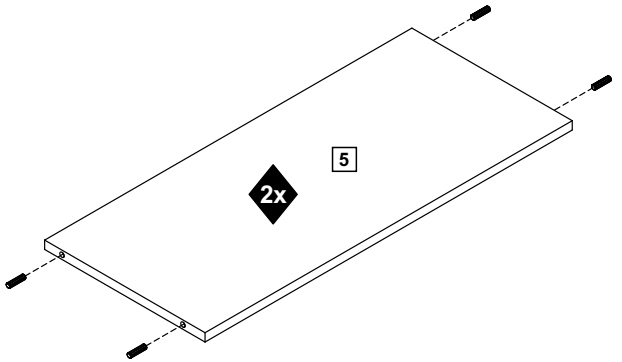

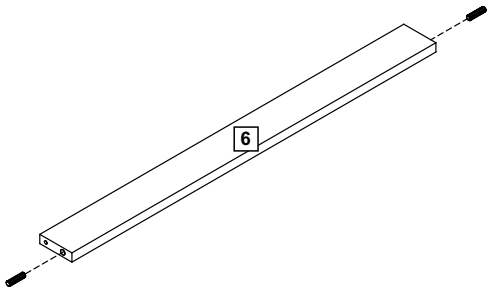

2

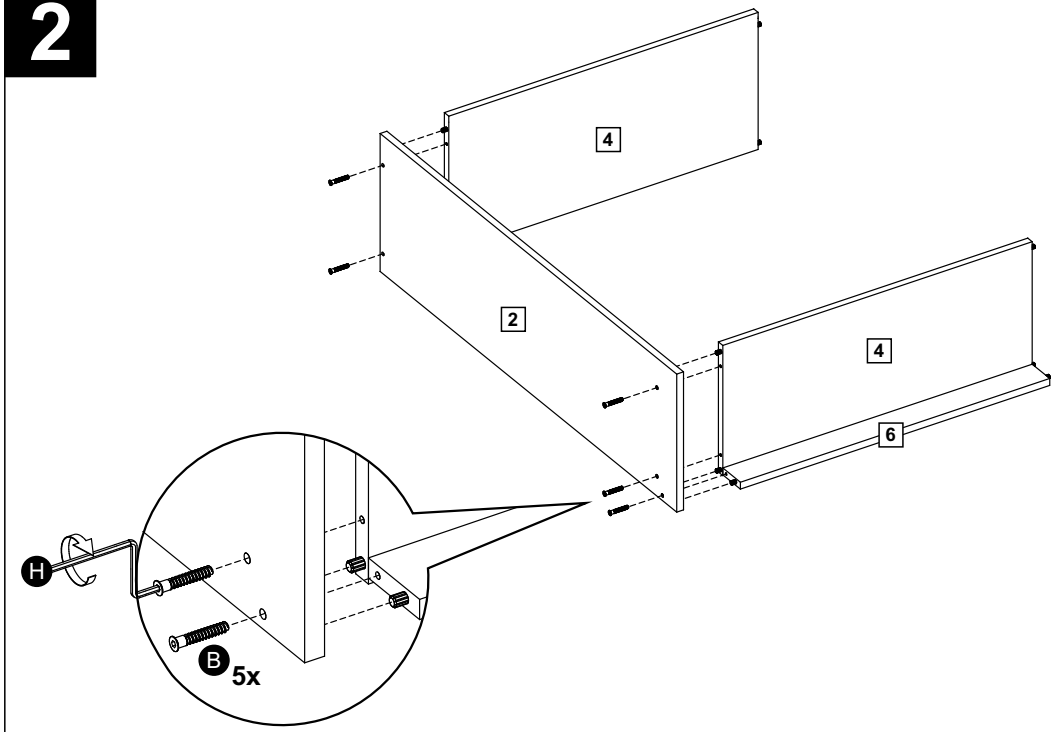

4

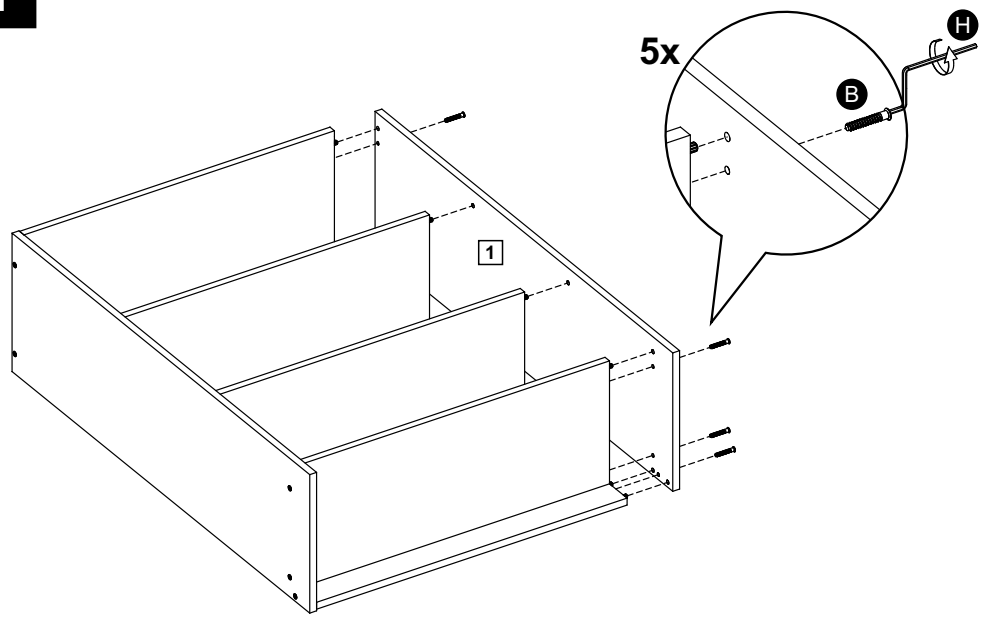

3

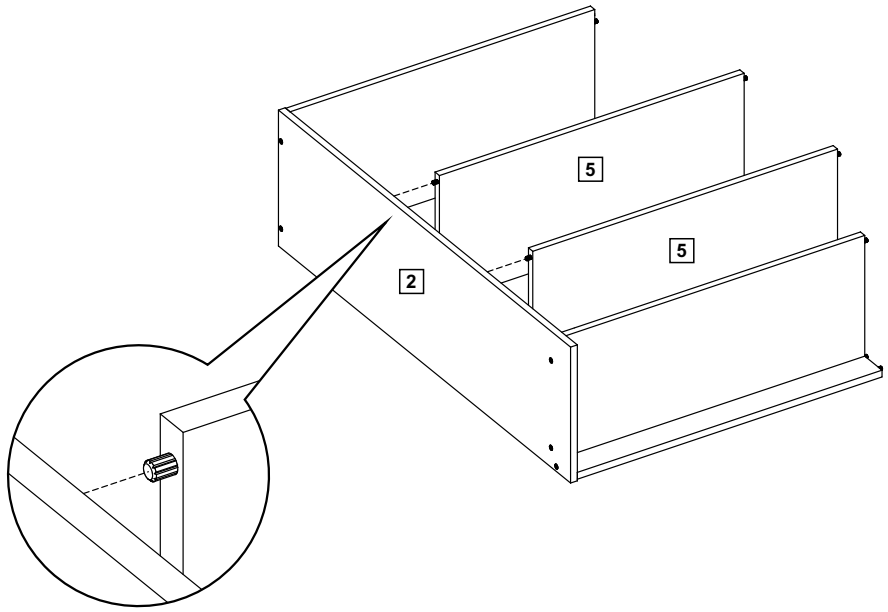

5

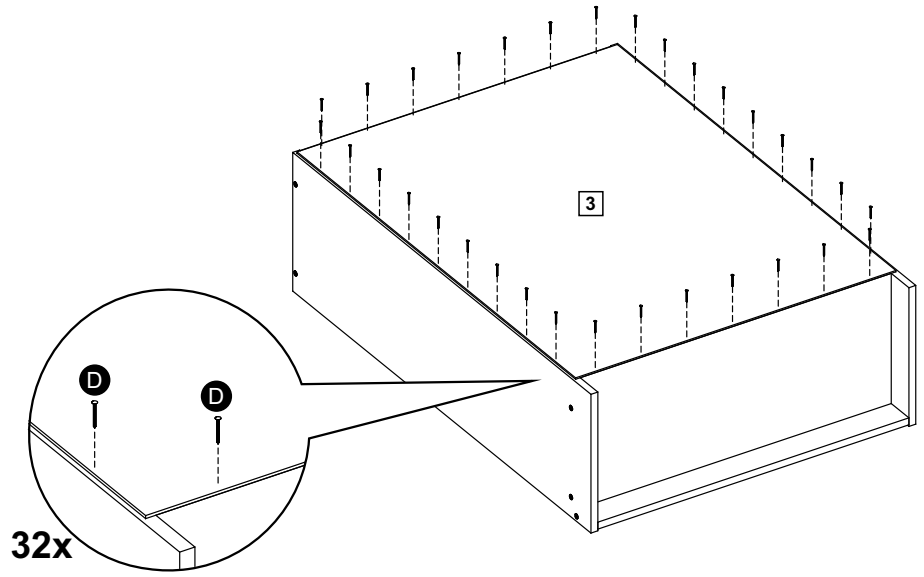

6

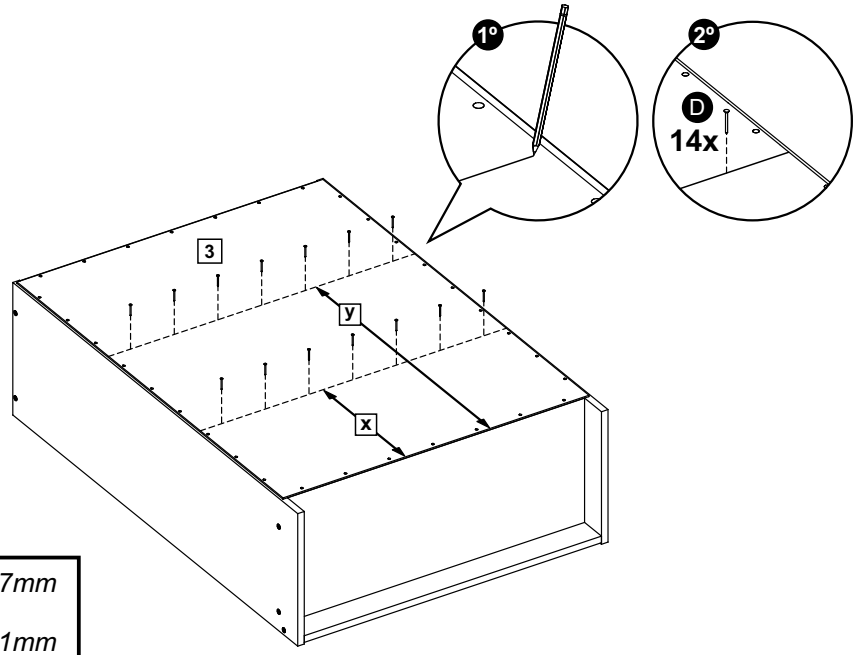

x = *297mm*

y = *621mm*

7

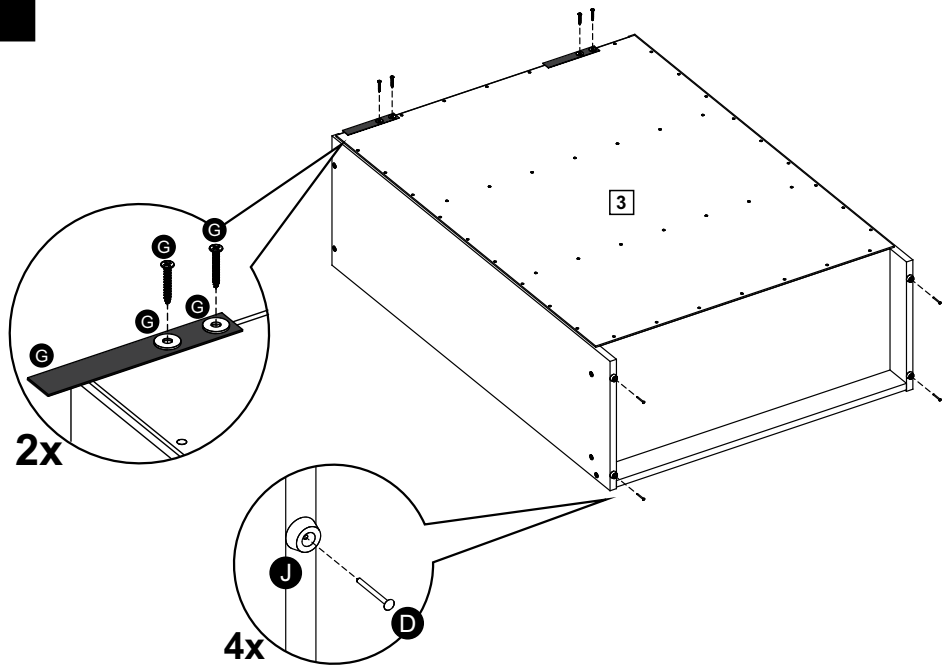

8

ATENÇÃO - ATENCIÓN - ATTENTION

As buchas e parafusos para fixar a tira de proteção na parede não são fornecidas.

Para o kit de segurança funcionar corretamente utilize o tipo de fixação adequado para a sua parede.

Em caso de dúvidas, procure ajuda de um profissional.

No se incluyen los tornillos, taquetes o ramplús para fijar la tira protectora a la pared.

Para que el kit de seguridad funcione correctamente, utilice el tipo de fijación adecuado a su pared.

Si tienes dudas, busque un profesional para ayudarte.

Anchors and screws to fix the protective strip to the wall are not supplied.

For the security kit to work correctly, use the type of fastening suitable for your wall.

Seek professional advice if in doubt.

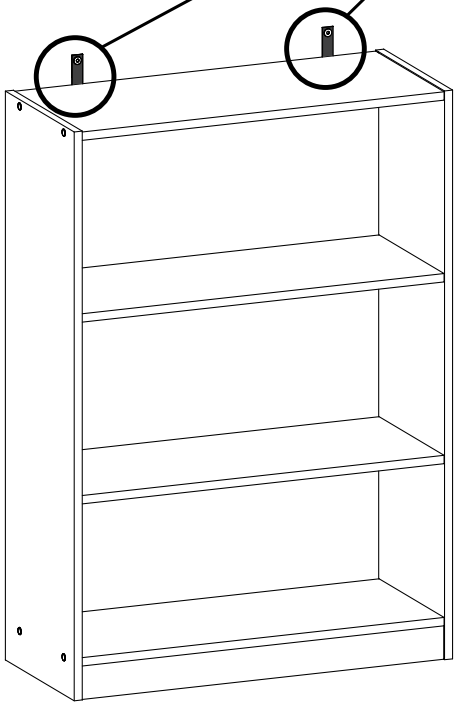

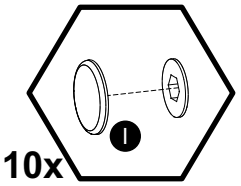

madesa

6910

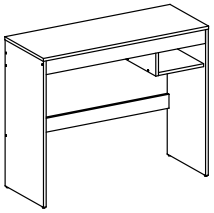

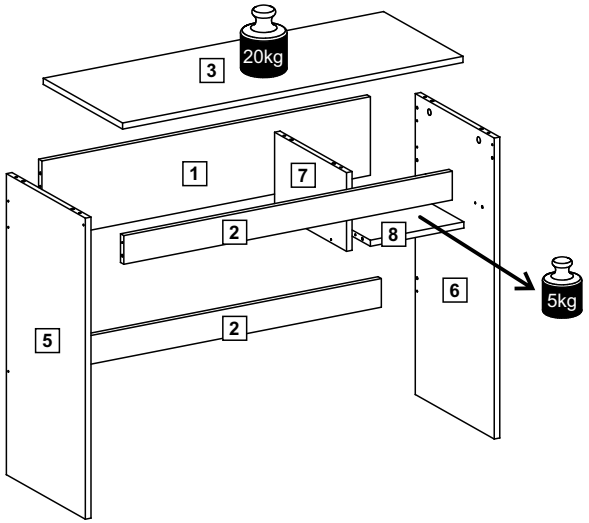

Comprimento / Longitud / Width: 91cm

Altura / Altura / Height: 76cm

Profundidade / Profundidad / Depth: 36cm



Para acessar o vídeo de montagem, aponte a câmera do seu celular para o QR Code ao lado:

Para acceder al video del ensamble, apunte la cámara de su teléfono celular al código QR al lado:

Point your phone's camera at the QR code on the side, to access the assembly video:

cdn.madesa.com/mont/6910

O móvel deve ser montado por duas pessoas, em uma superfície limpa e plana.

El mueble debe ser ensamblado por dos personas sobre una superficie limpia y plana.

The furniture should be assembled by two people on a clean, flat surface.

Ferramentas necessárias / Herramientas necesarias / Required tools:

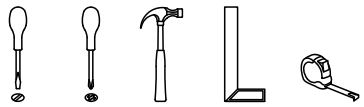

TAMANHO REAL
TAMAÑO VERDADERO
REAL SIZE

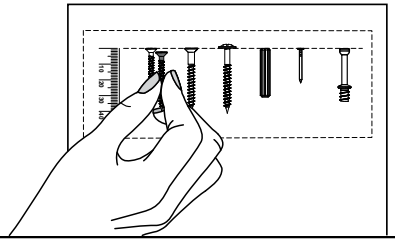

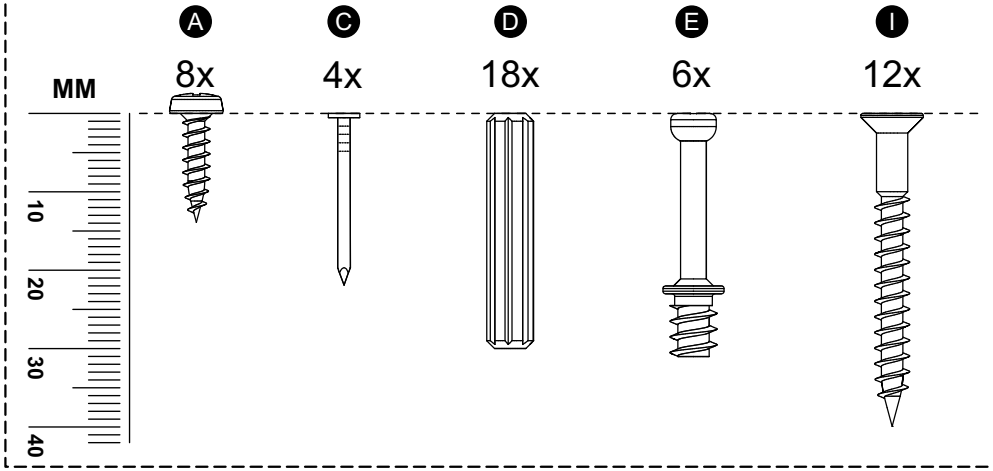

F
6x

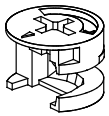

G
4x

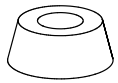

H
2x

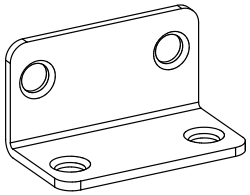

PEÇAS / PARTES / PARTS

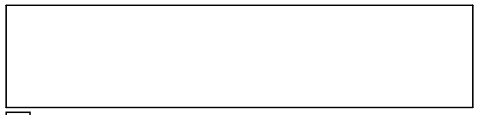

1 (15 x 192 x 878 mm)

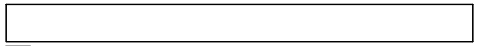

2 (15 x 70 x 878 mm) - 2x

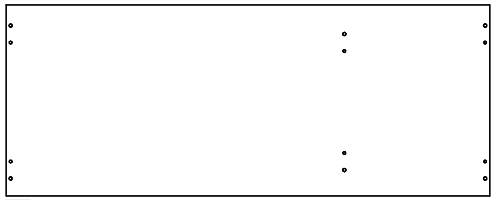

3 (15 x 360 x 910 mm)

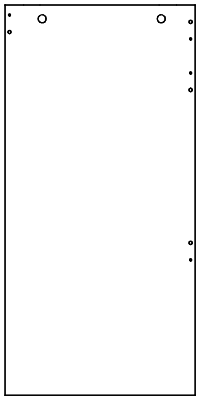

5 (15 x 358 x 735 mm)

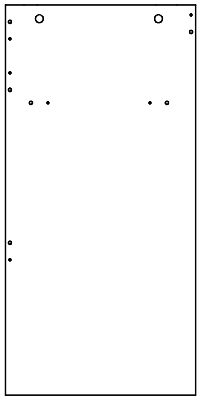

6 (15 x 358 x 735 mm)

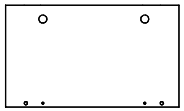

7 (15 x 192 x 326 mm)



8 (15 x 250 x 324 mm)

1

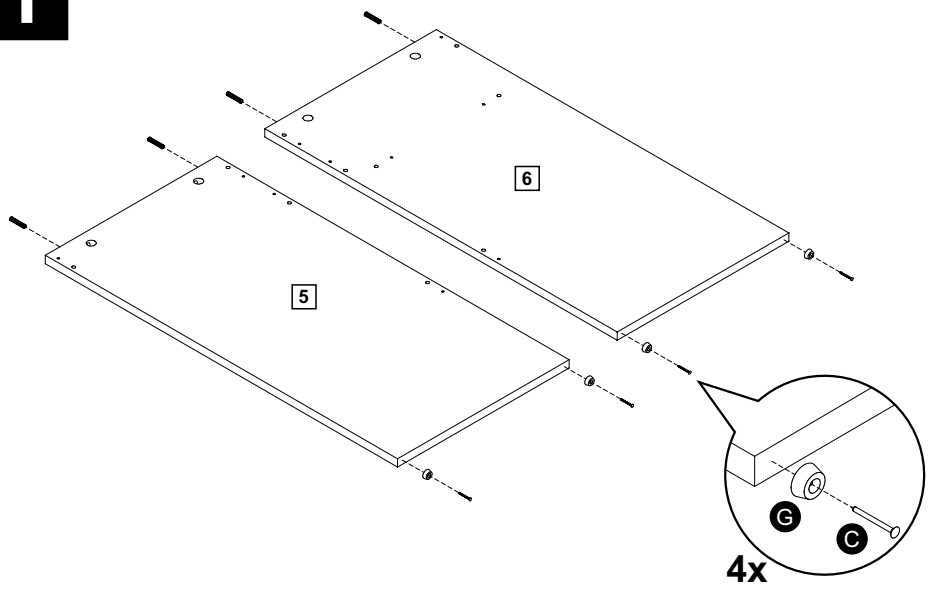

2

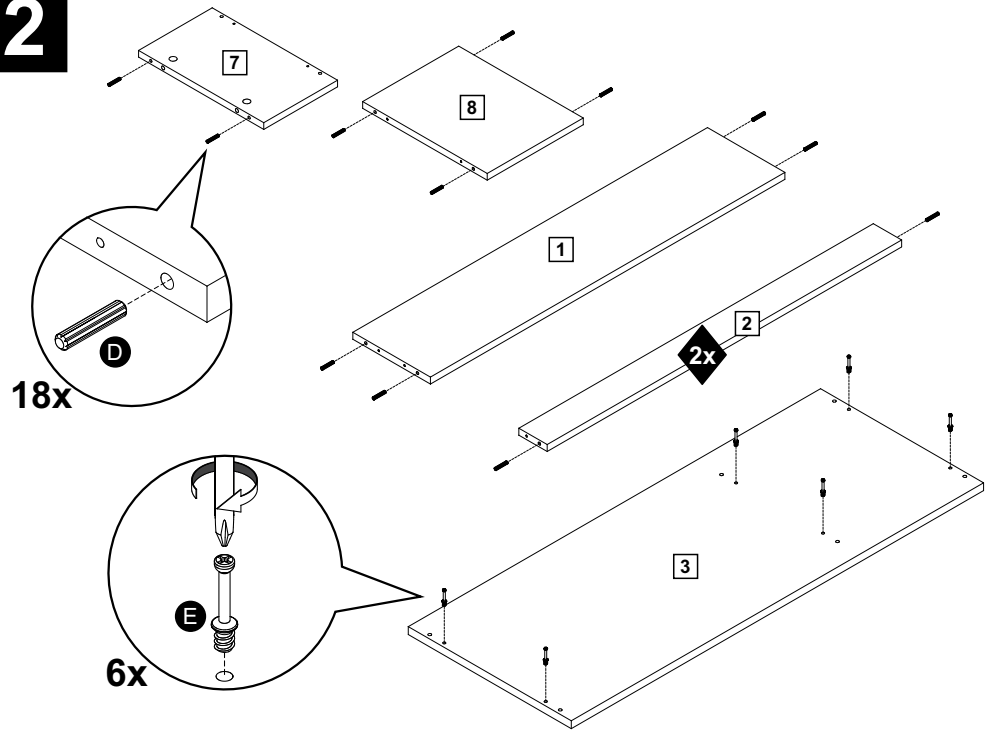

3

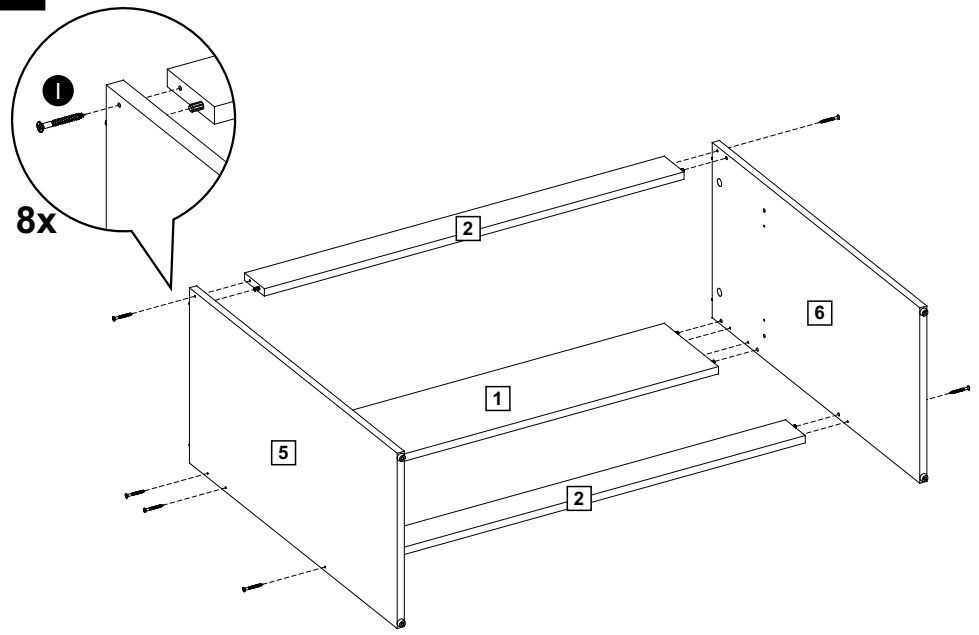

4

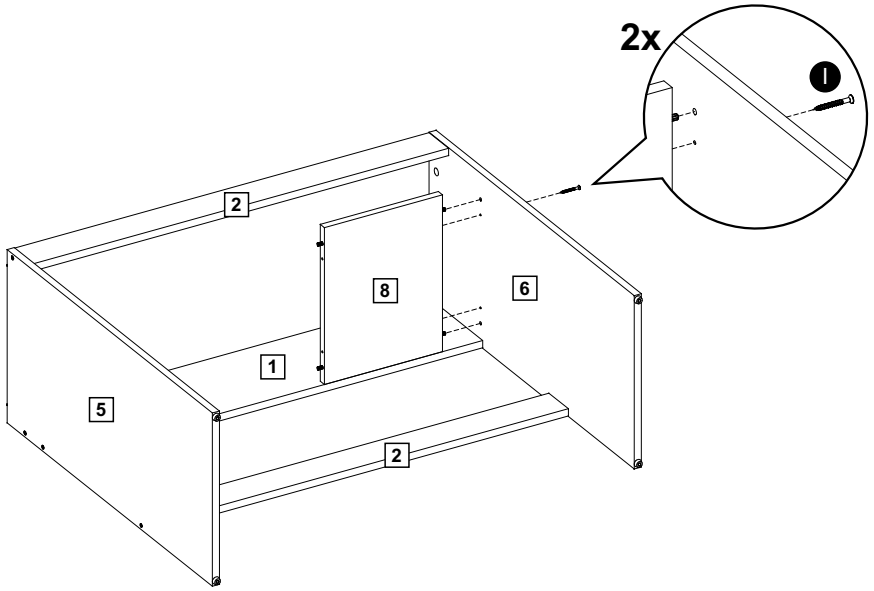

5

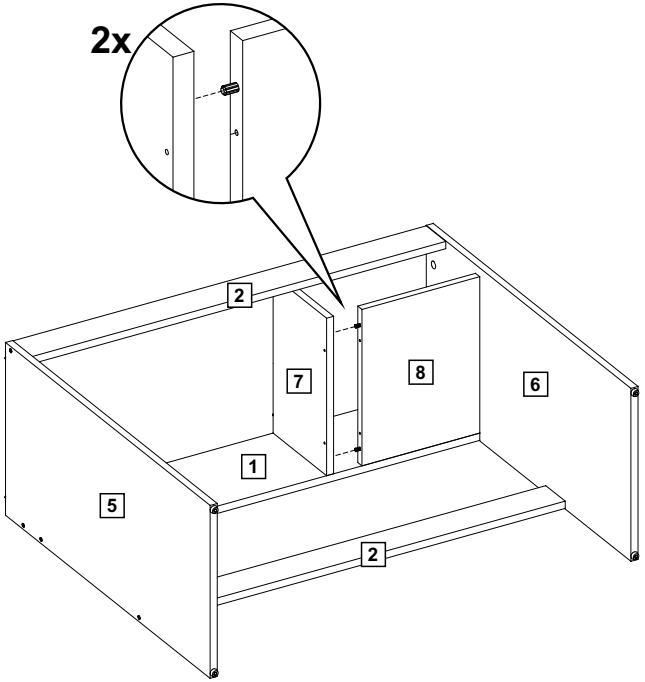

6

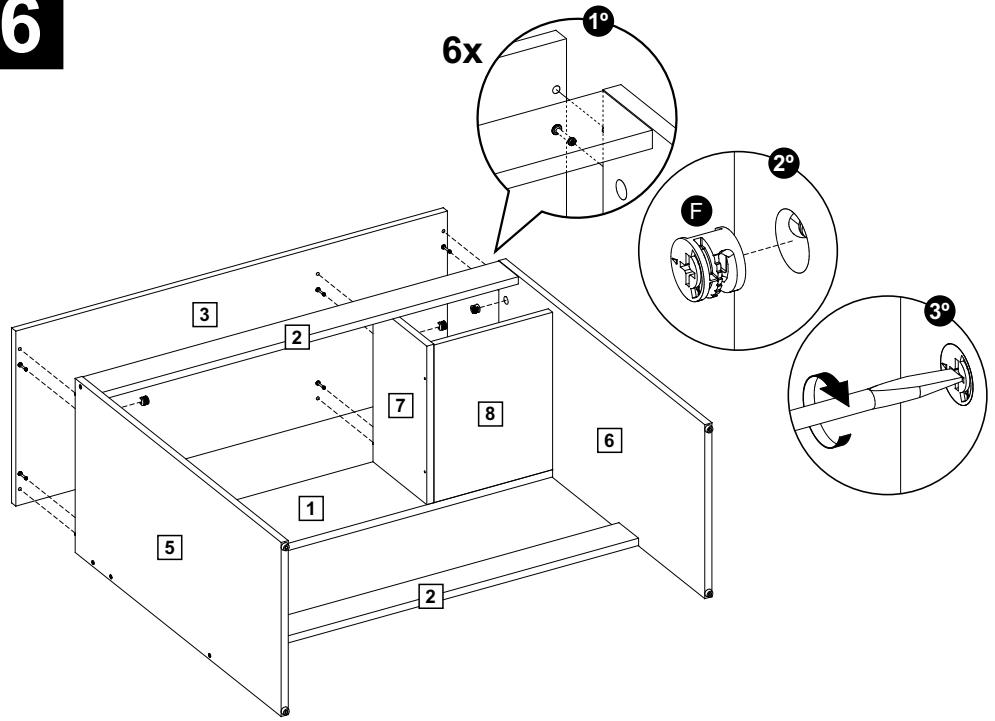

7

