G 7100 SCU

Lavavajillas bajo encimera
con bandeja portacubiertos MultiFlex 3D para el máximo confort.

- Los mejores resultados en menos de una hora: QuickPowerWash
- Todo perfectamente seco: secado AutoOpen
- Lavavajillas Freshwater: desde 6,0 litros en el programa Automático
- Apertura y cierre fácil de la puerta: ComfortClose
- Máxima versatilidad y seguridad - Diseño ExtraComfort

Construcción	
Lavavajillas bajo encimera	•
Lavavajilas de 60 cm	•
Diseño	
Color	Acero inoxidable CleanSteel
Tipo de panel de mandos	Panel de mandos recto
Tipo de manejo	Tecla de selección programa
Display	Display de 1 línea
Color del display	Blanco
MultiLingua	•
Confort	
Ayuda para cerrar la puerta	ComfortClose
db(A) re 1 pWRuido acústico aéreo emitido durante el programa estándar en	44
Indicación de tiempo restante	•
Preselección de inicio de hasta 24 h	•
Pilotos de control del funcionamiento	Display
Selección del idioma del display	•
Eficiencia y durabilidad	
Clase de eficiencia energética	A+++
ahorro superior al valor límite de la clase de eficiencia energética A+++	10%
Clase de secado	A
Consumo de agua en el programa Automático en l a partir de	6,0
Consumo de agua en el programa ECO en l	8,9
Consumo energético en el programa ECO en kW	0,75
Consumo de agua anual en el programa ECO en l	2.492
Consumo energético anual en el programa ECO en kW	213
Consumo energético en el modo Stand-by en W	0,3
EcoFeedback	•
Tecnología EcoPower	•
ThermoSpar®	•
Media carga	•
Cuidado de la vajilla y la cristalería	
Lavavajillas Freshwater	•
Secado AutoOpen	•
SensorDry	•
Sistema de secado Turbothermic	•
BrilliantGlassCare	•

Más información en la página siguiente...

G 7100 SCU

Lavavajillas bajo encimera
con bandeja portacubiertos MultiFlex 3D para el máximo confort.

Programas de lavado	
ECO	•
Automático	•
Intensivo 75 °C	•
Normal 60 °C	•
Delicado	•
QuickPowerWash	•
Silencio plus 40 dB(A)	•
Mantenimiento del aparato	•
Opciones de lavado	
Zona Intense	•
Exprés	•
Extra limpio	•
Secado extra	•
Diseño de los cestos	
Alojamiento de cubertería	Bandeja MultiFlex 3D
Soporte FlexCare	2
Soporte para tazas FlexCare	1
Diseño de los cestos	ExtraComfort
Número de servicios normalizados	14
Seguridad	
Sistema Waterproof	•
Piloto de control de filtro	•
Seguro para niños	•
Datos técnicos	
Ancho del hueco en mm	600
Alto del hueco en mm	805
Fondo del hueco en mm	570
Ancho del aparato en mm	598
Alto del aparato en mm	805
Fondo del aparato en mm	570
Profundidad del aparato con la puerta abierta en cm	116,5
Peso neto (kg)	48,5
Potencia nominal total (kW)	2,0
Tensión (V)	230
Fusibles (A)	10
Contador de fases	1
Frecuencia estándar	50
Longitud manguera de entrada de agua en m	1,50
Longitud manguera de desagüe en m	1,50
Longitud de la conducción eléctrica en m	1,70

Más información en la página siguiente...

G 7100 SCU

Lavavajillas bajo encimera
con bandeja portacubiertos MultiFlex 3D para el máximo confort.

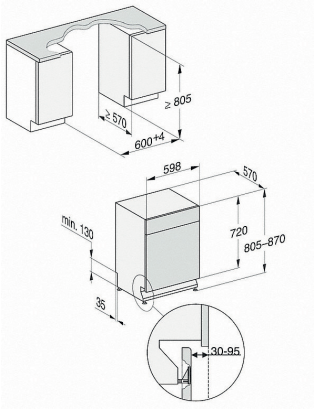

G 7000, lavavajillas bajo encimera, croquis de montaje, 60 cm (croquis)

1) Altura máx. del modelo 930 mm con juego de cambio de altura de zócalo 1 (n.º del material 6.394.761)

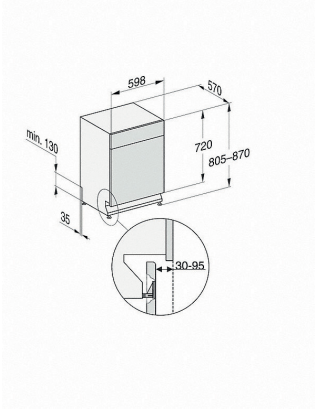

G 7000, lavavajillas bajo encimera, croquis de montaje, 60 cm (croquis)