BD612

CONGELADOR DUAL HORIZONTAL TAPA DURA 612 Lts.

- Sistema de refrigeración dual.
- Rango de temperatura de -18ºC a 10ºC.
- Control de temperatura por termostato ajustable
- Deshielo manual.
- Fácil limpieza interior..
- 2 Canastillos de almacenamiento removible.
- Refrigerante R134a/285g
- Puerta con llave.
- Interior blanco.

TECNOLOGIA DUAL CONSERVA o CONGELA

Congelador Industrial para uso comercial

Medidas en mm

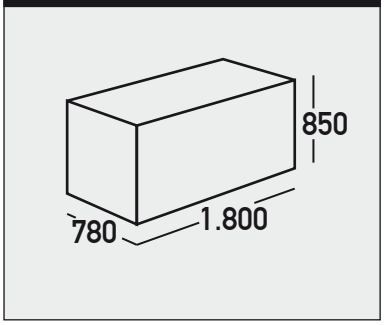

CONSUMO ELECTRICO	2,477 kw.h/24h.
ALIMENTACION ELECTRICA	220V/50Hz.
PESO	82 Kg.

MAIGAS frío